PARTS CATALOG

トーハツ船外機
パーツ カタログ

TOHATSU

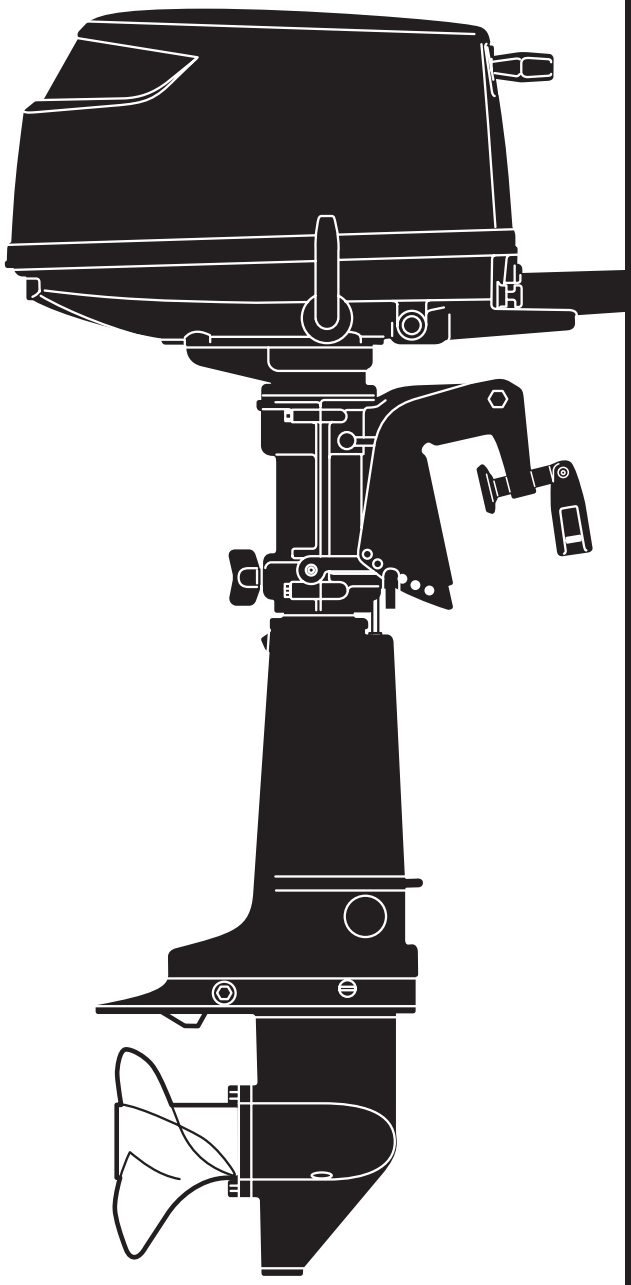

MFS 4B
5B
6B

Seal Number 000001AX~

OB NO.002-21046-6
1009

パーツカタログのご使用について

1. このパーツカタログは、2010 年 1 月、現在で編集しております。

2. 新設、廃止または、変更が生じた場合は、サービスブルテン等にてお知らせ致しますので、その都度、ご訂正ください。

3. イラストレーション（部品図）は部品検査の目安として記載していますので現品と形状が異なる場合があります。

4. イラストが一つに対して複数の品番がありますので枝番と適用モデルを確認してからご注文願います。

適用モデル

見出番号 Ref. No.		部品番号 Part No.	部品名 Description	個数 Q'ty F4B	F5B	F6B	備考 Remarks
4-1		H6B02010-0	Intake Manifold Assy インテークマニホールドアッシ	1	1	1	
4-2		H6-02104-0	Intake Manifold Gasket インテークマニホールドガスケット	1	1	1	
4-3	1	10124-5625	Bolt ボルト	1			4ps
4-3	2	10124-5625	Bolt ボルト		2	2	5/6ps
4-3	3	10124-5630	Bolt ボルト	1			4ps
④④	1	AS-03200-0	Carburetor Assy キャブレタアッシ		1		5ps、3ASA

仕様違い
イラスト位置 No.
Fig. No.

5. アッセンブリまたは、キットでの販売部品は、その構成する部品の頭に (*) 印をつけて表しています。

6. 本文中に記載されている記号は、次の様になっています。

STD	: スタンダード	OPT	: オプション
O/S	: オーバーサイズ	Ass'y	: アッセンブリ
AR	: 必要に応じて選択	EU	: European Union

7. オーダー上の注意
塗装部品の注文に当っては、以下に従ってください。
パーツナンバーの 4 桁目が “B”・“Q” 記号のものは塗装されています。現在の塗装色はパワーヘッドがブラック (B)、ロワユニットがアクアマリンブルー (Q)、プロペラがブラック (B) です。
※ ロワユニットの旧塗装色は (S) シルバーグレーです。
[例示]
エンジンショートブロックキット ロワユニットアッシ（L）
3ASB87090-5　　369Q87302-3
B: ブラック　　Q: アクアマリンブルー

8. ボルト・ナット・ワッシャのサイズ記号に付いて
ボルト　○○○○○○ - ○○○○
首下長さ
径
ナット・ワッシャ　○○○○○○ - ○○○○
径

9. 標準部品のホースは、長巻（備考を参照）に代替されます。

HOW TO USE THIS PARTS CATALOG

1. This Parts Catalog provides information available as of the end of January, 2010.

2. Please keep the Parts Catalog updated each time when receiving the Service Bulletin describing the addition, abolition and/or change of parts.

3. Actual shapes of parts may be different from the illustrations shown in this Parts Catalog because they are described only as a guide for searching parts.

4. One illustration is given more than one article number. Please confirm the sub-number and applicable model before ordering parts.

Applicable model

見出番号 Ref. No.		部品番号 Part No.	部品名 Description	個数 Q'ty F4B	F5B	F6B	備考 Remarks
4-1		H6B02010-0	Intake Manifold Assy インテークマニホールドアッシ	1	1	1	
4-2		H6-02104-0	Intake Manifold Gasket インテークマニホールドガスケット	1	1	1	
4-3	1	10124-5625	Bolt ボルト	1			4ps
4-3	2	10124-5625	Bolt ボルト		2	2	5/6ps
4-3	3	10124-5630	Bolt ボルト	1			4ps
④④	1	AS-03200-0	Carburetor Assy キャブレタアッシ		1		5ps、3ASA

Different specification
Illustration position number
Fig. No.

5. Given mark in (*) to part number shows assembly or kit part.

6. Marks in this Parts Catalog show.

STD	: Standard	OPT	: Optional Parts
O/S	: Over size	Ass'y	: Assembly
AR	: As required	EU	: European Union

7. Attention to order

Please order painted parts in accordance with following.

The parts that fourth figure of the parts number is (B), (Q) have painted. Present coloring of power head is black (B), lower unit is aqua marine blue (Q) and propeller is black (B).

Note: Former coloring of lower unit is silver gray (S).

[Example]

Engine Short Block Kit	Lower Unit Assy (L)
3ASB87090-5	369Q87302-3
B: Black	Q: Aquamarine Blue

8. About dimensional identification of bolts, nuts and washers.

Bolt ○○○○○○ - ○○○○
- Length below neck
- Diameter

Nuts & Washers ○○○○○○ - ○○○○
- Diameter

9. Hose, that is a standard part, is replaced with long hose.

目　　次
CONTENTS

Fig. 1 シリンダ & オイルパン CYLINDER & OIL PAN ····· 1
Fig. 2 ピストン & クランクシャフト PISTON & CRANKSHAFT ····· 5
Fig. 3 シリンダヘッド & バルブ & カムシャフト CYLINDER HEAD & VALVE & CAMSHAFT ····· 7
Fig. 4 キャブレタ & フュエルポンプ CARBURETOR & FUEL PUMP ····· 11
Fig. 5 リコイルスタータ RECOIL STARTER ····· 17
Fig. 6 マグネト MAGNETO ····· 19
Fig. 7 ドライブシャフトハウジング & シフト DRIVE SHAFT HOUSING & SHIFT ····· 21
Fig. 8 ギヤケース (ドライブシャフト) & ギヤケース (プロペラシャフト) GEAR CASE(DRIVE SHAFT) & GEAR CASE(PROPELLER SHAFT) ····· 25
Fig. 9 ブラケット & リバースロック BRACKET & REVERSE LOCK ····· 31
Fig. 10 ボトムカウル & ティラハンドル BOTTOM COWL & TILLER HANDLE ····· 35
Fig. 11 トップカウル TOP COWL ····· 39
Fig. 12 セパレートフュエルタンク SEPARATE FUEL TANK ····· 41
Fig. 13 インテグラルフュエルタンク INTEGRAL FUEL TANK ····· 43
Fig. 14 オプショナルパーツ (1) アクセサリ (リモートコントロール) OPTIONAL PARTS (1) ACCESSORIES (REMOTE CONTROL) ····· 47
Fig. 15 オプショナルパーツ (2) アクセサリ OPTIONAL PARTS (2) ACCESSORIES ····· 51
Fig. 16 アッセンブリ , キット ASSEMBLY, KIT ····· 55
Fig. 17 リモートコントロールボックスアッシ REMOTE CONTROL BOX ASS'Y ····· 57
索引 ····· 61
INDEX ····· 66
INDEX (Parts Number) ····· 69

シリンダ & オイルパン
Fig. 1 CYLINDER & OIL PAN

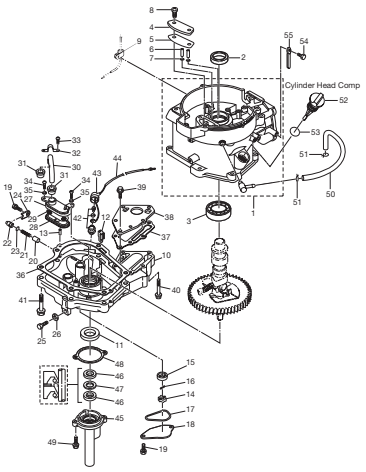

ピストン & クランクシャフト
Fig. 2 PISTON & CRANKSHAFT

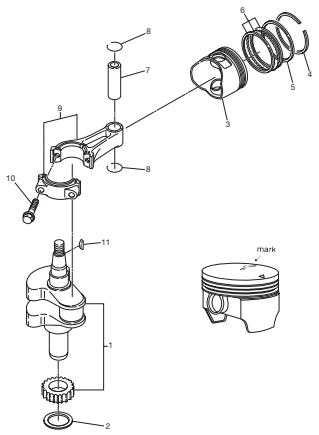

シリンダヘッド & バルブ & カムシャフト
Fig. 3 CYLINDER HEAD & VALVE & CAMSHAFT

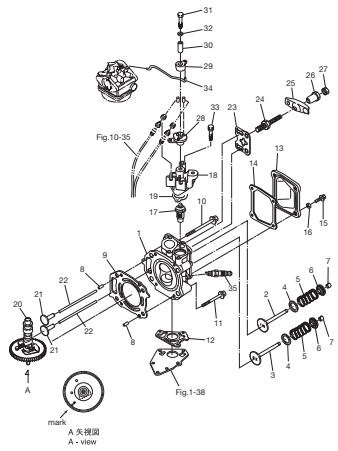

キャブレタ & フュエルポンプ
Fig. 4 CARBURETOR & FUEL PUMP

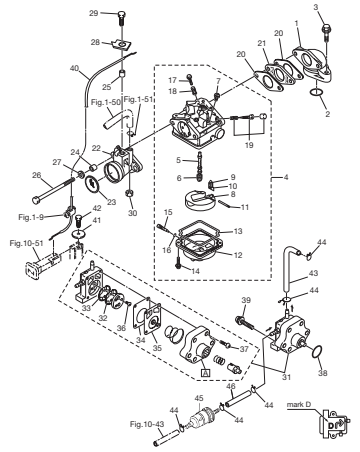

リコイルスタータ
Fig. 5 RECOIL STARTER

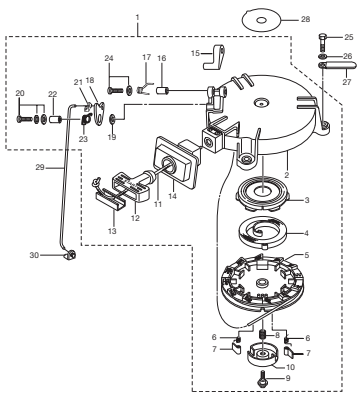

マグネト
Fig. 6 MAGNETO

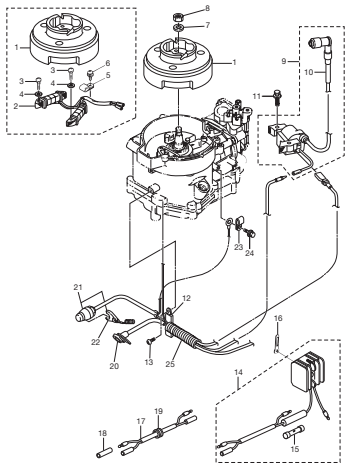

ドライブシャフトハウジング & シフト
Fig. 7 DRIVE SHAFT HOUSING & SHIFT

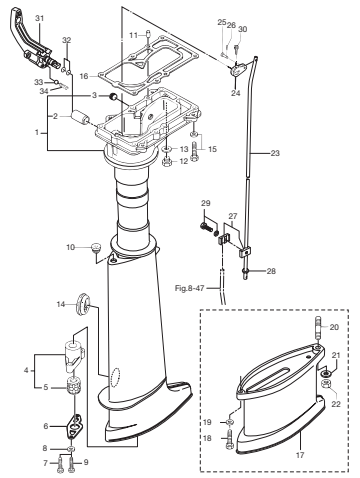

ギヤケース(ドライブシャフト)&ギヤケース(プロペラシャフト)
Fig. 8 GEAR CASE(DRIVE SHAFT) & GEAR CASE(PROPELLER SHAFT)

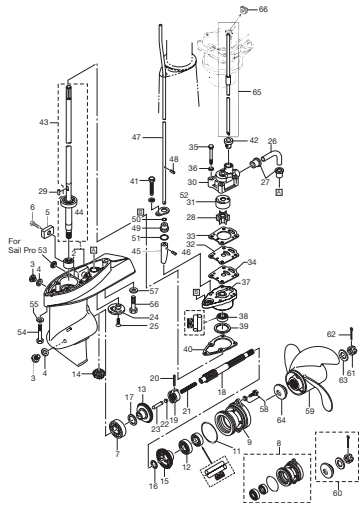

ブラケット & リバースロック
Fig. 9 BRACKET & REVERSE LOCK

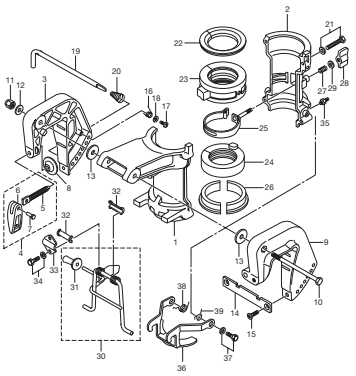

ボトムカウル & ティラハンドル
Fig. 10 BOTTOM COWL & TILLER HANDLE

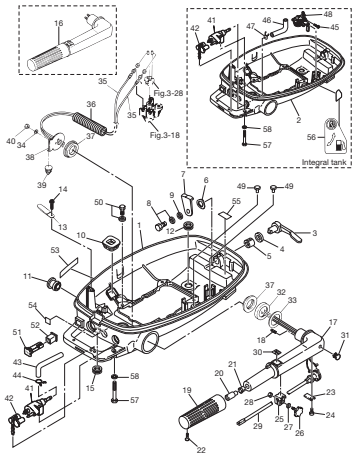

トップカウル
Fig. 11 TOP COWL

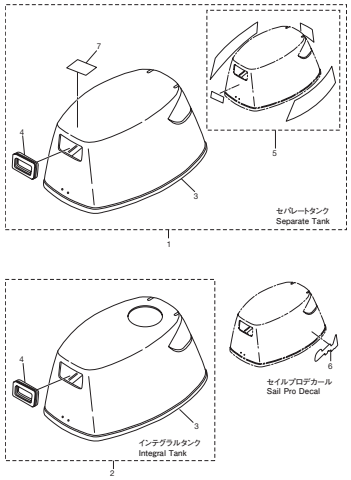

セパレートフュエルタンク
Fig. 12 SEPARATE FUEL TANK

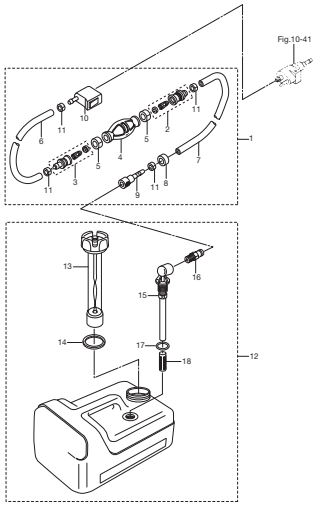

インテグラルフュエルタンク
Fig. 13 INTEGRAL FUEL TANK

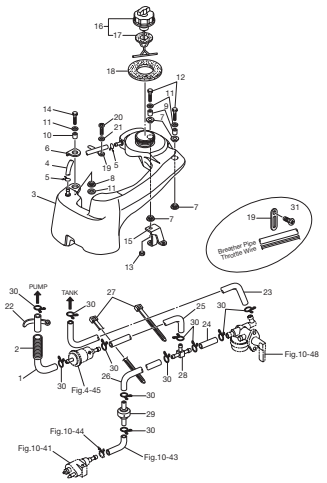

オプショナルパーツ (1) アクセサリ (リモートコントロール)
Fig. 14 OPTIONAL PARTS(1) ACCESSORIES(REMOTE CONTROL)

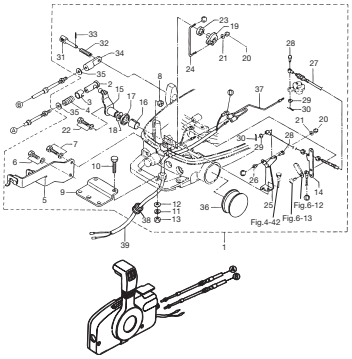

オプショナルパーツ (2) アクセサリ
Fig. 15 OPTIONAL PARTS(2) ACCESSORIES

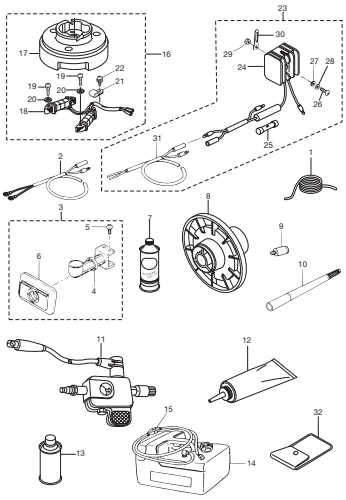

アッセンブリ , キット
Fig. 16 ASSEMBLY, KIT

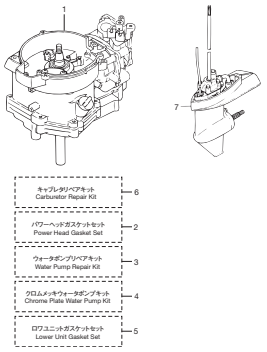

リモートコントロールボックスアッシ
Fig. 17 REMOTE CONTROL BOX ASS'Y

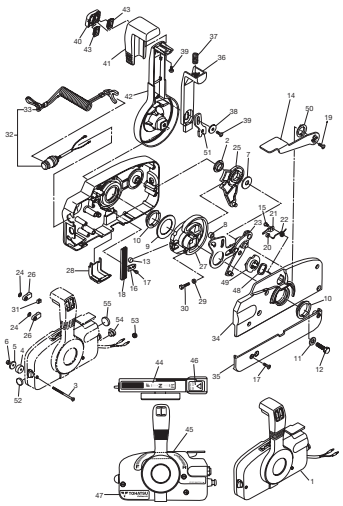

シリンダ & オイルパン
Fig. 1　CYLINDER & OIL PAN

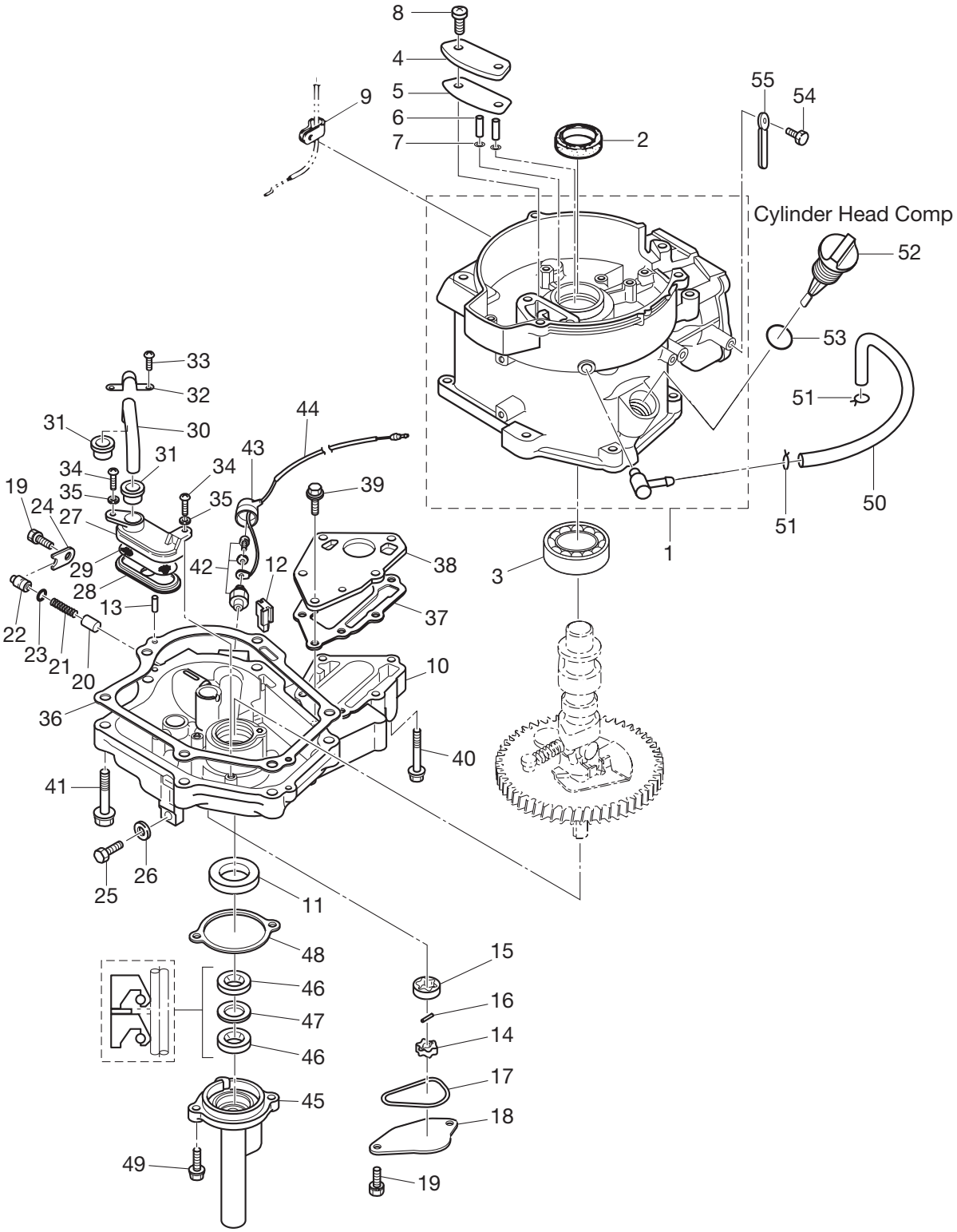

見出番号 Ref. No.		部品番号 Part No.	部　品　名 Description	個数 Q'ty F4B	 F5B	 F6B	備　考 Remarks
1-1		3ASB01184-0	Cylinder Block (Service) ｼﾘﾝﾀﾞﾌﾞﾛｯｸ (ｻｰﾋﾞｽ)	1	1	1	
1-2		101-00121-0	Oil Seal 20-35-7 ｵｲﾙｼｰﾙ 20-35-7	1	1	1	
1-3		9601-3-6205	Ball Bearing 6205 ﾎﾞｰﾙﾍﾞｱﾘﾝｸﾞ 6205	1	1	1	
1-4		3ASB07431-0	Breather Chamber Cover ﾌﾞﾘｰｻﾞﾁｬﾝﾊﾞｶﾊﾞｰ	1	1	1	
1-5		3AS-07432-0	Gasket Breather Chamber Cover ｶﾞｽｹｯﾄ ﾌﾞﾘｰｻﾞﾁｬﾝﾊﾞｰｶﾊﾞｰ	1	1	1	
1-6		3R1-07439-0	Collar Breezer ｶﾗｰ ﾌﾞﾘｰｻﾞ	2	2	2	
1-7		941403-0500	Wave Washer d=5 ｳｪｰﾌﾞﾜｯｼｬ d=5	2	2	2	
1-8		921521-6616	Screw ｽｸﾘｭ	2	2	2	
1-9		345-06915-0	Clamp 6.5-14 ｸﾗﾝﾌﾟ 6.5-14	1	1	1	
1-10		3AS-07709-0	Oilpan Sub-Assy ｵｲﾙﾊﾟﾝｻﾌﾞｱｯｼ	1	1	1	
1-11		334-00122-0	Oil Seal 25-40-8 ｵｲﾙｼｰﾙ 25-40-8	1	1	1	
1-12		3H6-07404-0	Grommet Oilpan ｸﾞﾛﾒｯﾄ ｵｲﾙﾊﾟﾝ	1	1	1	
1-13		345-01111-0	Dowel Pin 6-12 ﾀﾞｳｪﾙﾋﾟﾝ 6-12	2	2	2	
1-14		3H6-07601-0	Oil Pump Rotor (Inner) ｵｲﾙﾎﾟﾝﾌﾟﾛｰﾀ (ｲﾝﾅ)	1	1	1	
1-15		3H6-07602-0	Oil Pump Rotor (Outer) ｵｲﾙﾎﾟﾝﾌﾟﾛｰﾀ (ｱｳﾀ)	1	1	1	
1-16		3H6-07603-0	Pin Oil Pump ﾋﾟﾝ ｵｲﾙﾎﾟﾝﾌﾟ	1	1	1	
1-17		3R1-07605-0	O-Ring Oil Pump Cover φ3.1 Oﾘﾝｸﾞ ｵｲﾙﾎﾟﾝﾌﾟｶﾊﾞｰ φ3.1	1	1	1	
1-18		3H6-07606-0	Oil Pump Cover ｵｲﾙﾎﾟﾝﾌﾟｶﾊﾞｰ	1	1	1	
1-19		910121-6616	Bolt 6-16 ﾎﾞﾙﾄ 6-16	3	3	3	
1-20		3H6-07621-0	Plunger Control ﾌﾟﾗﾝｼﾞｬｺﾝﾄﾛｰﾙ	1	1	1	
1-21		3H6-07622-0	Spring Presher ｽﾌﾟﾘﾝｸﾞ ﾌﾟﾚｯｼｬ	1	1	1	
1-22		3H6-07623-0	Seat Spring ｼｰﾄ ｽﾌﾟﾘﾝｸﾞ	1	1	1	
1-23		345-66021-0	O-Ring 1.9-6.8 Oﾘﾝｸﾞ 1.9-6.8	1	1	1	
1-24		3H6-67115-0	Plunger Cover ﾌﾟﾗﾝｼﾞｬｶﾊﾞｰ	1	1	1	
1-25		3H6-07705-1	Drain Bolt ﾄﾞﾚﾝﾎﾞﾙﾄ	1	1	1	
1-26		3H6-07406-0	Washer 10.2-19-1 ﾜｯｼｬ 10.2-19-1	1	1	1	
1-27		3H6-07411-0	Strainer Body ｽﾄﾚｰﾅﾎﾞﾃﾞｨ	1	1	1	
1-28		3H6-07412-0	Strainer Cap ｽﾄﾚｰﾅｷｬｯﾌﾟ	1	1	1	
1-29		3H6-07413-0	Mesh Strainer ﾒｯｼｭ ｽﾄﾚｰﾅ	1	1	1	
1-30		3H6-07415-0	Pipe Strainer ﾊﾟｲﾌﾟ ｽﾄﾚｰﾅ	1	1	1	

シリンダ & オイルパン
Fig. 1　CYLINDER & OIL PAN

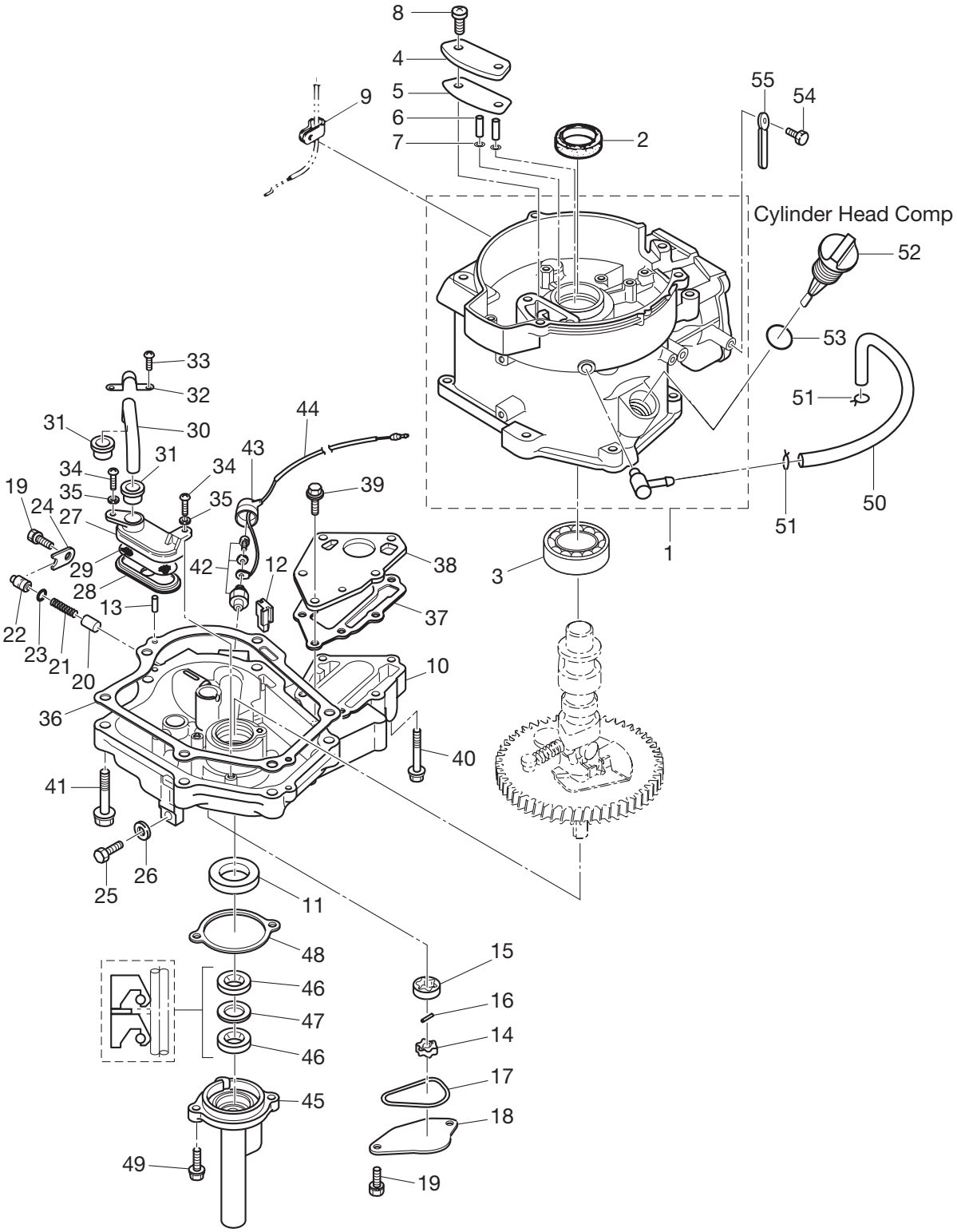

見出番号 Ref. No.		部品番号 Part No.	部　品　名 Description	個数 Q'ty F4B	F5B	F6B	備　考 Remarks
1-31		3H6-07416-0	Seal Rubber Strainer ｼｰﾙ ﾗﾊﾞｰ ｽﾄﾚｰﾅ	2	2	2	
1-32		3H6-07417-0	Strainer Stopper ｽﾄﾚｰﾅｽﾄｯﾊﾟ	1	1	1	
1-33		921521-6512	Screw ｽｸﾘｭ	1	1	1	
1-34		3C8-02420-0	Bolt 5-16 (Precoated) ﾎﾞﾙﾄ 5-16 (ﾌﾟﾚｺｰﾄ)	2	2	2	
1-35		940121-0500	Washer ﾜｯｼｬ	2	2	2	
1-36		3H6-07402-0	Oilpan Gasket ｵｲﾙﾊﾟﾝｶﾞｽｹｯﾄ	1	1	1	
1-37		3H6-02305-0	Exhaust Cover Gasket ｴｷｿﾞｰｽﾄｶﾊﾞｰｶﾞｽｹｯﾄ	1	1	1	
1-38		3H6-02302-1	Exhaust Cover (Inner) ｴｷｿﾞｰｽﾄｶﾊﾞｰ (ｲﾝﾅ)	1	1	1	
1-39		9101F4-5620	Bolt 6-20 ﾎﾞﾙﾄ 6-20	3	3	3	
1-40		9101F4-5640	Bolt ﾎﾞﾙﾄ	3	3	3	
1-41		910124-5840	Bolt ﾎﾞﾙﾄ	6	6	6	
1-42		3H6-07611-0	Oil Pressure Switch ｵｲﾙﾌﾟﾚｯｼｬｽｲｯﾁ	1	1	1	
1-43		3H6-07612-0	Grommet Oil Pressure Switch ｸﾞﾛﾒｯﾄ ｵｲﾙﾌﾟﾚｯｼｬｽｲｯﾁ	1	1	1	
1-44		3H6-07613-0	Oil Pressure Switch Lead Wire L=390 ｵｲﾙﾌﾟﾚｯｼｬｽｲｯﾁﾘｰﾄﾞﾜｲﾔ L＝390	1	1	1	
1-45		369-01210-4	Crankcase Head ｸﾗﾝｸｹｰｽﾍｯﾄﾞ	1	1	1	
1-46		369-01215-0	Oil Seal 10.1-25-7 ｵｲﾙｼｰﾙ 10.1-25-7	2	2	2	
1-47		369-01217-0	Spacer 19-24.8-1.0 ｽﾍﾟｰｻ 19-24.8-1.0	1	1	1	
1-48		369-01214-0	Crankcase Head Gasket ｸﾗﾝｸｹｰｽｶﾞｽｹｯﾄ	1	1	1	
1-49		910103-5620	Bolt ﾎﾞﾙﾄ	2	2	2	
1-50		3R1-07435-0	Breather Hose ﾌﾞﾘｰｻﾞﾎｰｽ	1	1	1	
1-51		3C7-02215-0	Clip φ12 ｸﾘｯﾌﾟ φ12	2	2	2	
1-52		3H6-07421-0	Oil Level Gauge ｵｲﾙﾚﾍﾞﾙｹﾞｰｼﾞ	1	1	1	
1-53		3H6-07422-0	O-Ring 2.62-18.72 Oﾘﾝｸﾞ 2.62-18.72	1	1	1	
1-54		910103-5612	Bolt Washer ﾎﾞﾙﾄ ﾜｯｼｬ	1	1	1	
1-55		309-06972-0	Clamp 6.5-47.5P ｸﾗﾝﾌﾟ 6.5-47.5P	1	1	1	

ピストン & クランクシャフト
Fig. 2 PISTON & CRANKSHAFT

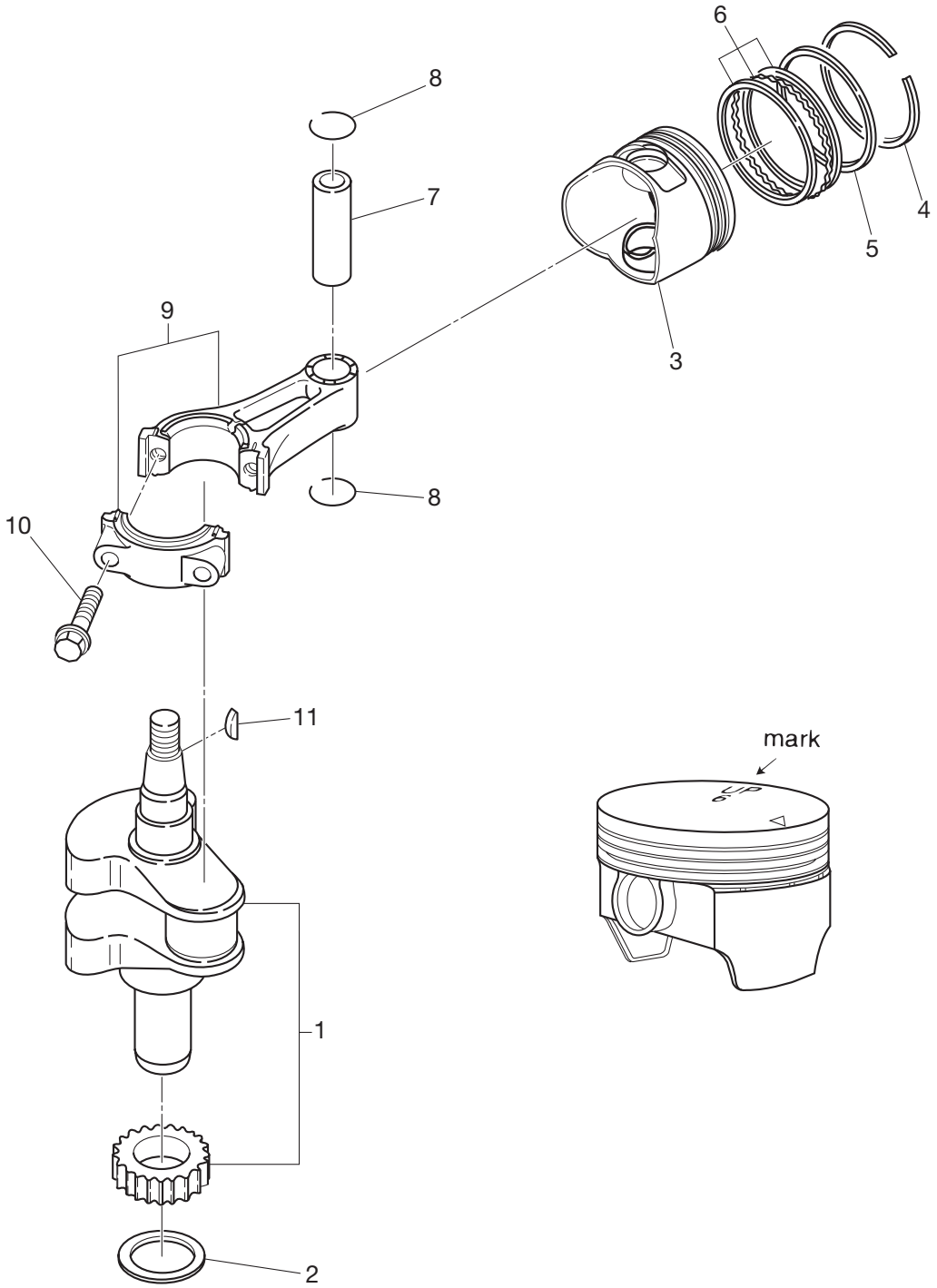

見出番号 Ref. No.		部品番号 Part No.	部　品　名 Description	個数 Q'ty F4B	F5B	F6B	備　考 Remarks
2-1		3H6-00030-0	Crankshaft Assy ｸﾗﾝｸｼｬﾌﾄｱｯｼ	1	1	1	
2-2		3H6-00115-0	Thrust Plate ｽﾗｽﾄﾌﾟﾚｰﾄ	1	1	1	
2-3	1	3R4-00001-3	Piston ﾋﾟｽﾄﾝ	1	1	1	STD Mark 6
2-3	2	3R4-00004-3	Piston (0.5O/S) ﾋﾟｽﾄﾝ (0.5O/S)	1	1	1	OPT
2-4	1	3H6-00011-0	Piston Ring (STD) 1st ﾋﾟｽﾄﾝﾘﾝｸﾞ (STD) 1st	1	1	1	STD
2-4	2	3H6-00014-0	Piston Ring (0.5O/S) 1st ﾋﾟｽﾄﾝﾘﾝｸﾞ (0.5O/S) 1st	1	1	1	OPT
2-5	1	3H6-00012-0	Piston Ring (STD) 2nd ﾋﾟｽﾄﾝﾘﾝｸﾞ (STD) 2nd	1	1	1	STD
2-5	2	3H6-00015-0	Piston Ring (0.5O/S) 2nd ﾋﾟｽﾄﾝﾘﾝｸﾞ (0.5O/S) 2nd	1	1	1	OPT
2-6	1	3H6-00013-0	Piston Ring-Oil (STD) ﾋﾟｽﾄﾝﾘﾝｸﾞ ｵｲﾙ (STD)	1	1	1	STD
2-6	2	3H6-00016-0	Piston Ring-Oil (0.5 O/S) ﾋﾟｽﾄﾝﾘﾝｸﾞ ｵｲﾙ (0.5 O/S)	1	1	1	OPT
2-7		3AE-00021-0	Piston Pin ﾋﾟｽﾄﾝﾋﾟﾝ	1	1	1	
2-8		3H6-00024-0	Piston Pin Clip ﾋﾟｽﾄﾝﾋﾟﾝｸﾘｯﾌﾟ	2	2	2	
2-9		3H6-00040-0	Connecting Rod Assy ｺﾈｸﾃｨﾝｸﾞﾛｯﾄﾞｱｯｼ	1	1	1	
2-10		3H6-00059-0	Connecting Rod Bolt ｺﾈｸﾃｨﾝｸﾞﾛｯﾄﾞﾎﾞﾙﾄ	2	2	2	
2-11		338-00131-0	Key Magneto ｷｰ ﾏｸﾞﾈﾄ	1	1	1	

シリンダヘッド & バルブ & カムシャフト
Fig. 3 CYLINDER HEAD & VALVE & CAMSHAFT

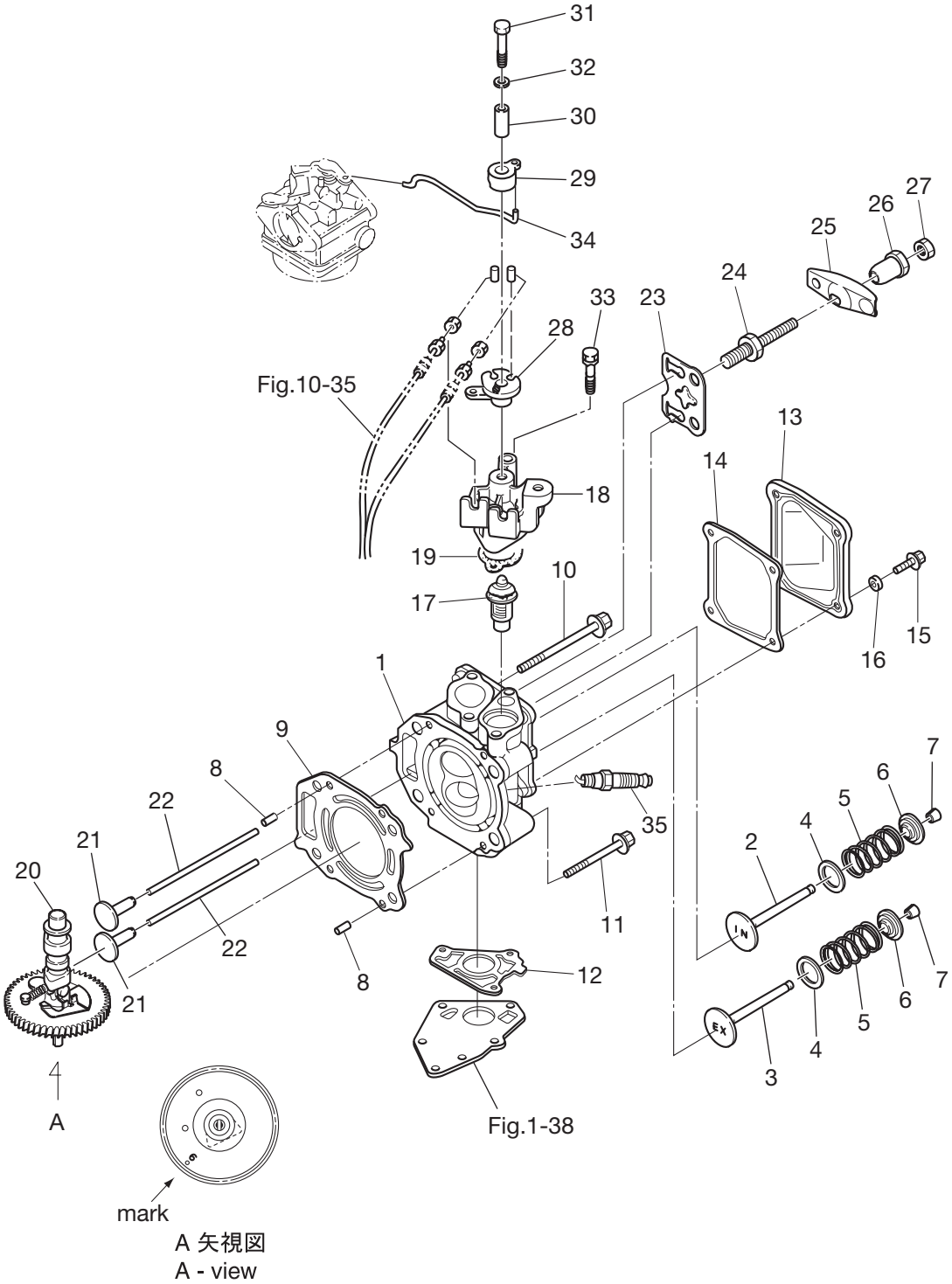

見出番号 Ref. No.		部品番号 Part No.	部　品　名 Description	個数 Q'ty F4B	 F5B	 F6B	備　考 Remarks
3-1		3R4B01001-1	Cylinder Head Assy ｼﾘﾝﾀﾞﾍｯﾄﾞｱｯｼ	1	1	1	
3-2		3H6-07201-0	Intake Valve ｲﾝﾃｰｸﾊﾞﾙﾌﾞ	1	1	1	
3-3		3H6-07202-0	Exhaust Valve ｴｷｿﾞｰｽﾄﾊﾞﾙﾌﾞ	1	1	1	
3-4		3H6-07205-0	Valve Spring Seat ﾊﾞﾙﾌﾞｽﾌﾟﾘﾝｸﾞｼｰﾄ	2	2	2	
3-5		3AE-07203-0	Valve Spring L＝35 ﾊﾞﾙﾌﾞｽﾌﾟﾘﾝｸﾞ L＝35	2	2	2	
3-6		3H6-07221-0	Retainer ﾘﾃｰﾅ	2	2	2	
3-7		3H6-07223-0	Cotter ｺｯﾀ	4	4	4	
3-8		345-01111-0	Dowel Pin 6-12 ﾀﾞｳｪﾙﾋﾟﾝ 6-12	2	2	2	
3-9		3H6-01005-1	Cylinder Head Gasket ｶﾞｽｹｯﾄ ｼﾘﾝﾀﾞﾍｯﾄﾞ	1	1	1	
3-10		3H6-01012-0	Cylinder Head Bolt 8-90 ｼﾘﾝﾀﾞﾍｯﾄﾞﾎﾞﾙﾄ 8-90	2	2	2	
3-11		3H6-01013-0	Cylinder Head Bolt 8-60 ｼﾘﾝﾀﾞﾍｯﾄﾞﾎﾞﾙﾄ 8-60	2	2	2	
3-12		3H6-02306-0	Exhaust Cover Gasket ｴｷｿﾞｰｽﾄｶﾊﾞｰｶﾞｽｹｯﾄ	1	1	1	
3-13		3H6B01021-0	Cylinder Head Cover ｼﾘﾝﾀﾞﾍｯﾄﾞｶﾊﾞｰ	1	1	1	
3-14		3H6-01024-0	Cylinder Head Cover Gasket ｼﾘﾝﾀﾞﾍｯﾄﾞｶﾊﾞｰｶﾞｽｹｯﾄ	1	1	1	
3-15		910121-0616	Bolt ﾎﾞﾙﾄ	4	4	4	
3-16		3C8-66308-0	Washer 6-16-1.5 ﾜｯｼｬ 6-16-1.5	4	4	4	
3-17		3H6-01030-0	Thermostat ｻｰﾓｽﾀｯﾄ	1	1	1	Mark 5B or 52B
3-18		3H9B01031-1	Thermostat Cap ｻｰﾓｽﾀｯﾄｷｬｯﾌﾟ	1	1	1	
3-19		346-01032-0	Thermostat Cap Gasket ｻｰﾓｽﾀｯﾄｷｬｯﾌﾟｶﾞｽｹｯﾄ	1	1	1	
3-20		3R4-07010-1	Camshaft Assy ｶﾑｼｬﾌﾄｱｯｼ	1	1	1	Mark 6
3-21		3H6-07231-0	Lifter ﾘﾌﾀ	2	2	2	
3-22		3H6-07232-0	Push Rod ﾌﾟｯｼｭﾛｯﾄﾞ	2	2	2	
3-23		3H6-07233-0	Plate Push Rod ﾌﾟﾚｰﾄ ﾌﾟｯｼｭﾛｯﾄﾞ	1	1	1	
3-24		3H6-07234-0	Pivot Bolt ﾋﾟﾎﾞｯﾄﾎﾞﾙﾄ	2	2	2	
3-25		3H6-07235-0	Rocker Arm ﾛｯｶｱｰﾑ	2	2	2	
3-26		3H6-07236-0	Pivot Rocker Arm ﾋﾟﾎﾞｯﾄ ﾛｯｶｱｰﾑ	2	2	2	
3-27		3H6-07937-0	Adjusting Nut ｱｼﾞｬｽﾄﾅｯﾄ	2	2	2	
3-28		3H6-63611-0	Throttle Drum ｽﾛｯﾄﾙﾄﾞﾗﾑ	1	1	1	
3-29		3H6-63612-0	Throttle Opener ｽﾛｯﾄﾙｵｰﾌﾟﾅ	1	1	1	
3-30		3H6-63618-0	Collar Drum ｶﾗｰ ﾄﾞﾗﾑ	1	1	1	

シリンダヘッド & バルブ & カムシャフト
Fig. 3 CYLINDER HEAD & VALVE & CAMSHAFT

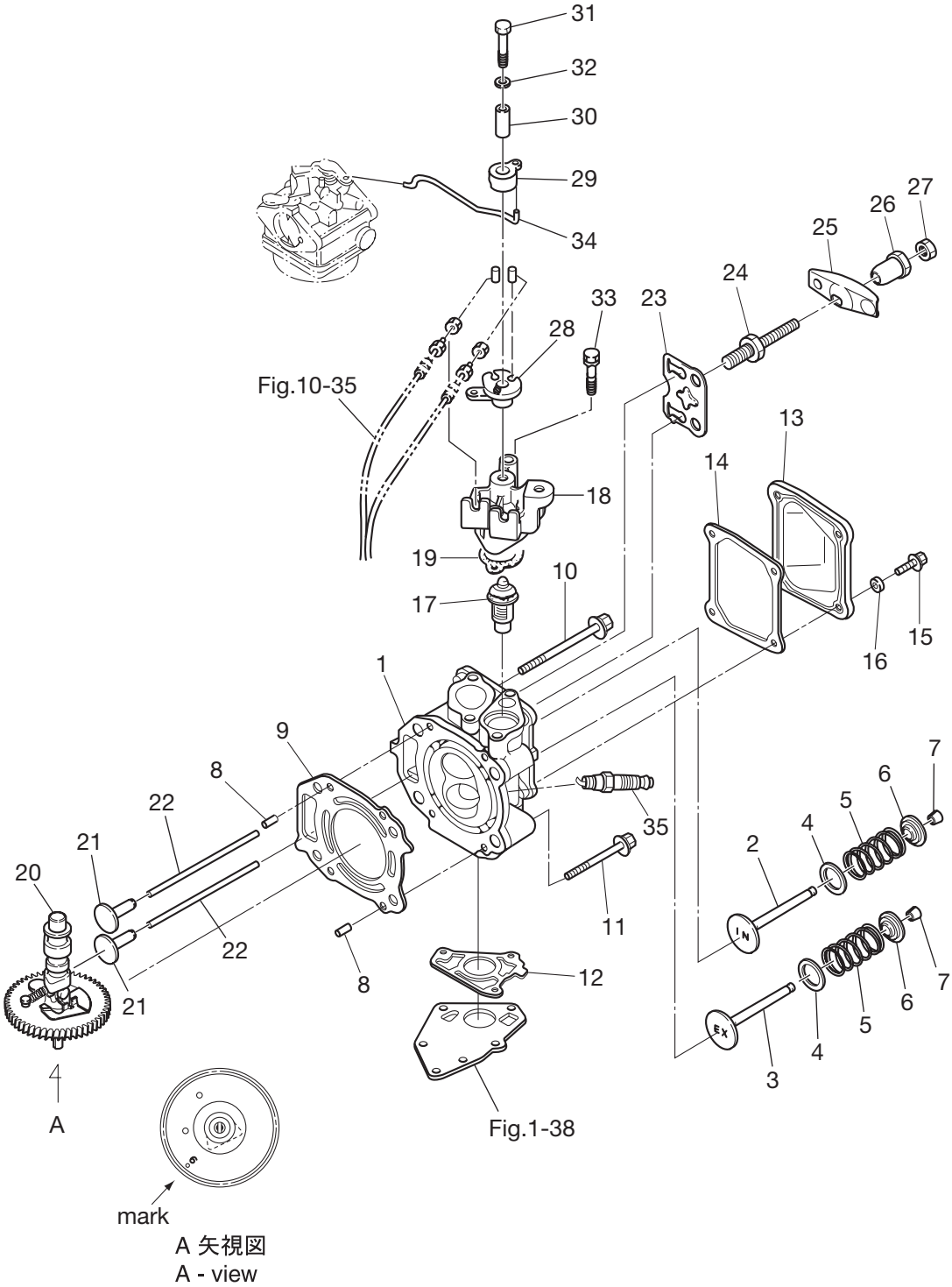

見出番号 Ref. No.		部品番号 Part No.	部　品　名 Description	個数 Q'ty F4B	F5B	F6B	備　考 Remarks
3-31		910103-6635	Bolt ﾎﾞﾙﾄ	1	1	1	
3-32		3C8-66308-0	Washer 6-16-1.5 ﾜｯｼｬ 6-16-1.5	1	1	1	
3-33		910103-6645	Bolt ﾎﾞﾙﾄ	2	2	2	
3-34		3H6-63617-0	Throttle Rod ｽﾛｯﾄﾙﾛｯﾄﾞ	1	1	1	
3-35		9701-1-1103	Spark Plug (DCPR6E) ｽﾊﾟｰｸﾌﾟﾗｸﾞ (DCPR6E)	1	1	1	

キャブレタ & フュエルポンプ
Fig. 4 CARBURETOR & FUEL PUMP

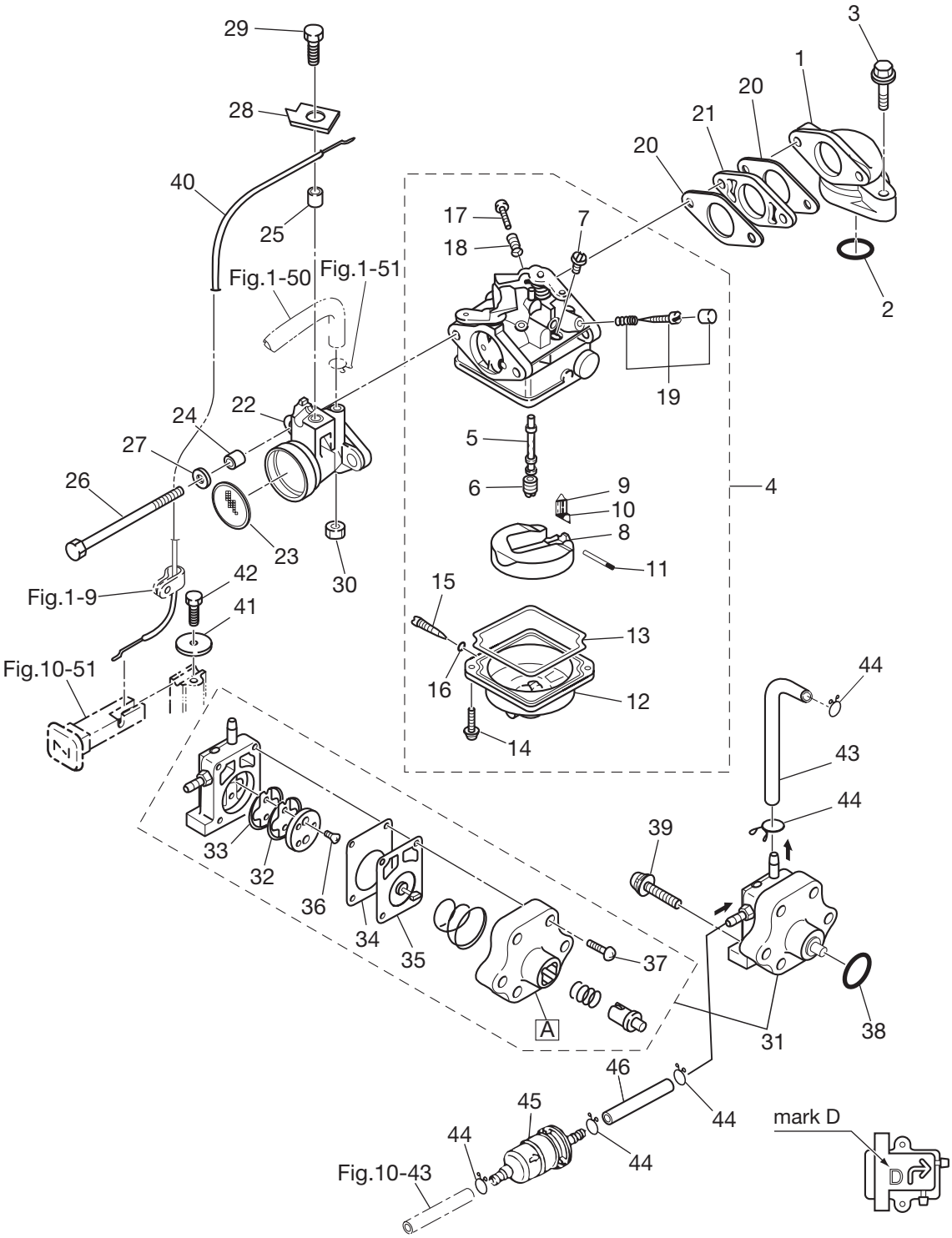

見出番号 Ref. No.		部品番号 Part No.	部　品　名 Description	個数 Q'ty F4B	F5B	F6B	備　考 Remarks
4-1		3H6B02010-0	Intake Manifold Assy ｲﾝﾃｰｸﾏﾆﾎｰﾙﾄﾞｱｯｼ	1	1	1	
4-2		3H6-02104-0	Intake Manifold Gasket ｲﾝﾃｰｸﾏﾆﾎｰﾙﾄﾞｶﾞｽｹｯﾄ	1	1	1	
4-3	1	910124-5625	Bolt ﾎﾞﾙﾄ	1			4ps
4-3	2	910124-5625	Bolt ﾎﾞﾙﾄ		2	2	5/6ps
4-3	3	910124-5630	Bolt ﾎﾞﾙﾄ	1			4ps
4-4	1	3AS-03200-0	Carburetor Assy ｷｬﾌﾞﾚﾀｱｯｼ		1		5ps、3ASA
4-4	2	3AT-03200-0	Carburetor Assy ｷｬﾌﾞﾚﾀｱｯｼ	1			4ps、3ATA
4-4	3	3AU-03200-0	Carburetor Assy ｷｬﾌﾞﾚﾀｱｯｼ			1	6ps、3AUA
4-4	4	3DH-03200-0	Carburetor Assy ｷｬﾌﾞﾚﾀｱｯｼ		1		5ps 、3DHA for EU
4-4	5	3DJ-03200-0	Carburetor Assy ｷｬﾌﾞﾚﾀｱｯｼ	1			4ps、3DJA for EU
4-4	6	3DK-03200-0	Carburetor Assy ｷｬﾌﾞﾚﾀｱｯｼ			1	6ps、3DKA for EU
4-5	1	3AS-03252-0	* Main Nozzle * ﾒｲﾝﾉｽﾞﾙ		1		5ps
4-5	2	3AT-03252-0	* Main Nozzle * ﾒｲﾝﾉｽﾞﾙ	1			4ps
4-5	3	3AU-03252-0	* Main Nozzle * ﾒｲﾝﾉｽﾞﾙ			1	6ps
4-5	4	3DH-03252-0	* Main Nozzle * ﾒｲﾝﾉｽﾞﾙ		1		5ps for EU
4-5	5	3DJ-03252-0	* Main Nozzle * ﾒｲﾝﾉｽﾞﾙ	1			4ps for EU
4-5	6	3DK-03252-0	* Main Nozzle * ﾒｲﾝﾉｽﾞﾙ			1	6ps for EU
4-6	1	3R1-03251-0	* Main Jet (#65) * ﾒｲﾝｼﾞｪｯﾄ (#65)		1		5ps
4-6	2	3H9-03251-0	* Main Jet (#60) * ﾒｲﾝｼﾞｪｯﾄ (#60)	1			4ps
4-6	3	3DJ-04458-0	* Main Jet (#58) * ﾒｲﾝｼﾞｪｯﾄ (#58)	1			4ps for EU
4-6	4	3AU-04468-0	* Main Jet (#68) * ﾒｲﾝｼﾞｪｯﾄ (#68)			1	6ps
4-7	1	3R1-03254-0	* Slow Jet (#38) * ｽﾛｰｼﾞｪｯﾄ (#38)		1	1	5/6ps
4-7	2	3R6-03254-0	* Slow Jet (#35) * ｽﾛｰｼﾞｪｯﾄ (#35)	1			4ps
4-8		3H6-03231-0	* Float * ﾌﾛｰﾄ	1	1	1	
4-9		3H6-03240-0	* Float Valve * ﾌﾛｰﾄﾊﾞﾙﾌﾞ	1	1	1	
4-10		3H6-03244-0	* Clip * ｸﾘｯﾌﾟ	1	1	1	
4-11		3H6-03232-0	* Float Arm Pin * ﾌﾛｰﾄｱｰﾑﾋﾟﾝ	1	1	1	
4-12		3H6-03221-0	* Float Chamber * ﾌﾛｰﾄﾁｬﾝﾊﾞ	1	1	1	
4-13		3H6-03222-0	* Float Chamber O-Ring * ﾌﾛｰﾄﾁｬﾝﾊﾞOﾘﾝｸﾞ	1	1	1	
4-14		922503-6412	* Screw * ｽｸﾘｭ	2	2	2	

キャブレタ & フュエルポンプ
Fig. 4 CARBURETOR & FUEL PUMP

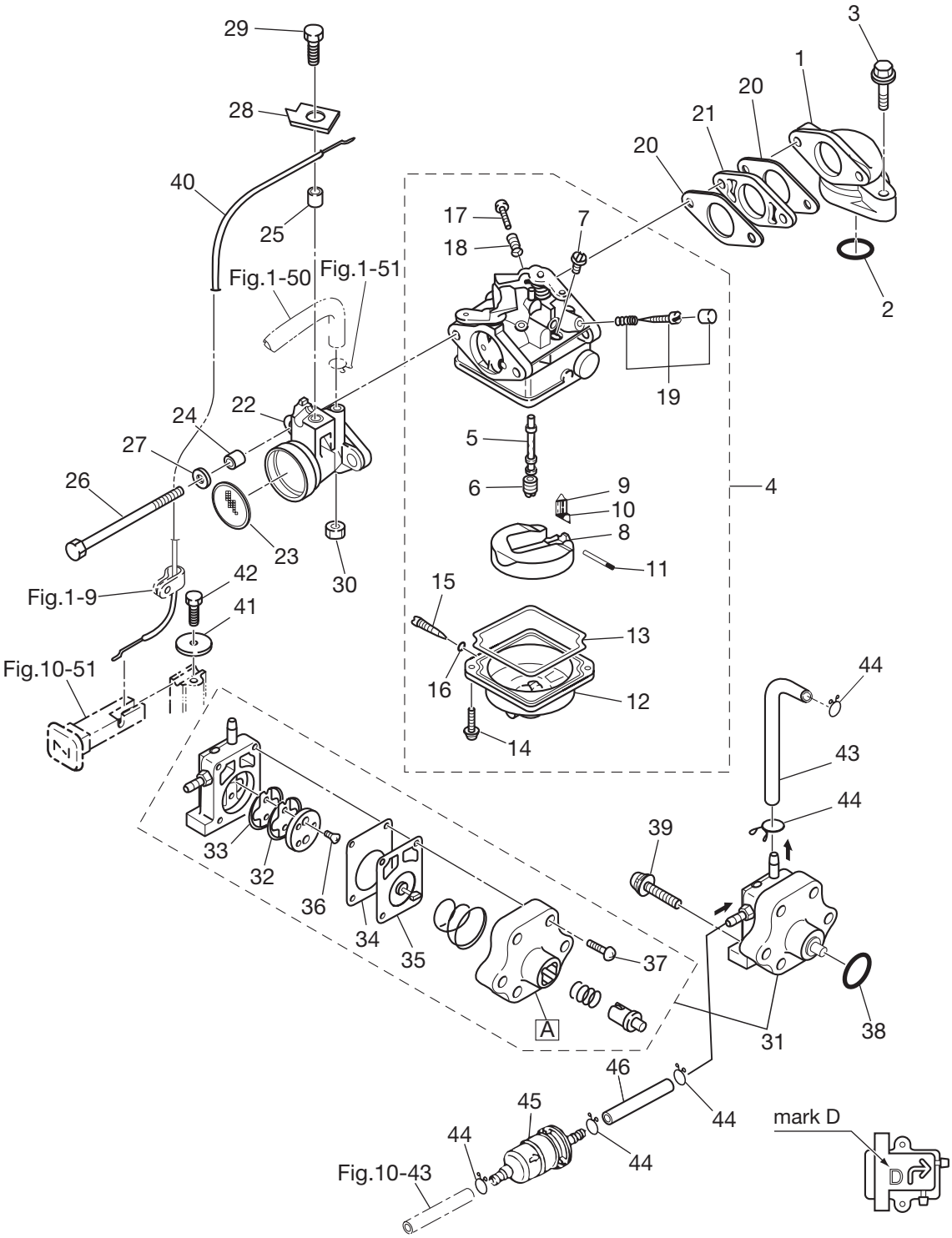

見出番号 Ref. No.		部品番号 Part No.	部　品　名 Description	個数 Q'ty F4B	F5B	F6B	備　考 Remarks
4-15		3H6-03292-0	* Drain Screw * ﾄﾞﾚﾝｽｸﾘｭ	1	1	1	
4-16		3H6-03293-0	* O-Ring Drain Screw * Oﾘﾝｸﾞ ﾄﾞﾚﾝｽｸﾘｭ	1	1	1	
4-17		3H6-03265-0	* Stop Screw * ｽﾄｯﾌﾟｽｸﾘｭ	1	1	1	
4-18		3H6-03267-0	* Spring Stop Screw * ｽﾌﾟﾘﾝｸﾞ ｽﾄｯﾌﾟｽｸﾘｭ	1	1	1	
4-19	1	3AS-03266-0	* Pilot Screw * ﾊﾟｲﾛｯﾄｽｸﾘｭ	1	1	1	STD
4-19	2	3CH-03266-0	* Pilot Screw (EU) * ﾊﾟｲﾛｯﾄｽｸﾘｭ (EU)	1	1	1	for EU
4-20		3H6-02011-0	Carburetor Gasket ｷｬﾌﾞﾚﾀｶﾞｽｹｯﾄ	2	2	2	
4-21		3H6-03952-1	Insulator ｲﾝｼｭﾚｰﾀ	1	1	1	
4-22		3H6-02411-0	Intake Silencer ｲﾝﾃｰｸｻｲﾚﾝｻ	1	1	1	
4-23		3H6-02603-0	Flame Arrester ﾌﾚｰﾑﾄﾗｯﾌﾟ	1	1	1	
4-24		3A0-76079-0	Collar 6.2-9-7.4 ｶﾗｰ 6.2-9-7.4	2	2	2	
4-25		3H6-76079-1	Collar 6.2-9-7 ｶﾗｰ 6.2-9-7	1	1	1	
4-26		9164F1-0685	Bolt 6-85 ﾎﾞﾙﾄ 6-85	2	2	2	
4-27		940103-0600	Washer ﾜｯｼｬ	2	2	2	
4-28		3H6-63505-0	Cable Holder ｹｰﾌﾞﾙﾎﾙﾀﾞ	1	1	1	
4-29		910103-0616	Bolt 6-16 ﾎﾞﾙﾄ 6-16	1	1	1	
4-30		930103-0600	Nut ﾅｯﾄ	1	1	1	
4-31		3H6-04000-4	Fuel Pump Assy ﾌｭｴﾙﾎﾟﾝﾌﾟｱｯｼ	1	1	1	Mark "D"
4-32		3H6-04044-0	* Check Valve (P) * ﾁｪｯｸﾊﾞﾙﾌﾞ (P)	1	1	1	Black
4-33		3H6-04014-1	* Check Valve (R) * ﾁｪｯｸﾊﾞﾙﾌﾞ (R)	1	1	1	White
4-34		3H6-04028-0	* Pump Body Gasket * ﾎﾟﾝﾌﾟﾎﾞﾃﾞｨｶﾞｽｹｯﾄ	1	1	1	
4-35		3H6-04005-0	* Pump Diaphragm * ﾎﾟﾝﾌﾟﾀﾞｲﾔﾌﾗﾑ	1	1	1	
4-36		921603-0308	* Screw * ｽｸﾘｭ	2	2	2	
4-37		922503-6418	* Screw * ｽｸﾘｭ	4	4	4	
4-38		3H6-07422-0	O-Ring 2.62-18.72 Oﾘﾝｸﾞ 2.62-18.72	1	1	1	
4-39		921503-7630	Screw ｽｸﾘｭ	2	2	2	
4-40		3H6-67192-0	Choke Wire ﾁｮｰｸﾜｲﾔ	1	1	1	
4-41		346-67115-0	Washer 6.5-21-1 ﾜｯｼｬ 6.5-21-1	1	1	1	
4-42		910103-0612	Bolt 6-12 ﾎﾞﾙﾄ 6-12	1	1	1	
4-43		3H6-02204-0	Fuel Hose 4.5L-115 ﾌｭｴﾙﾎｰｽ 4.5L-115	1	1	1	

キャブレタ & フュエルポンプ
Fig. 4 CARBURETOR & FUEL PUMP

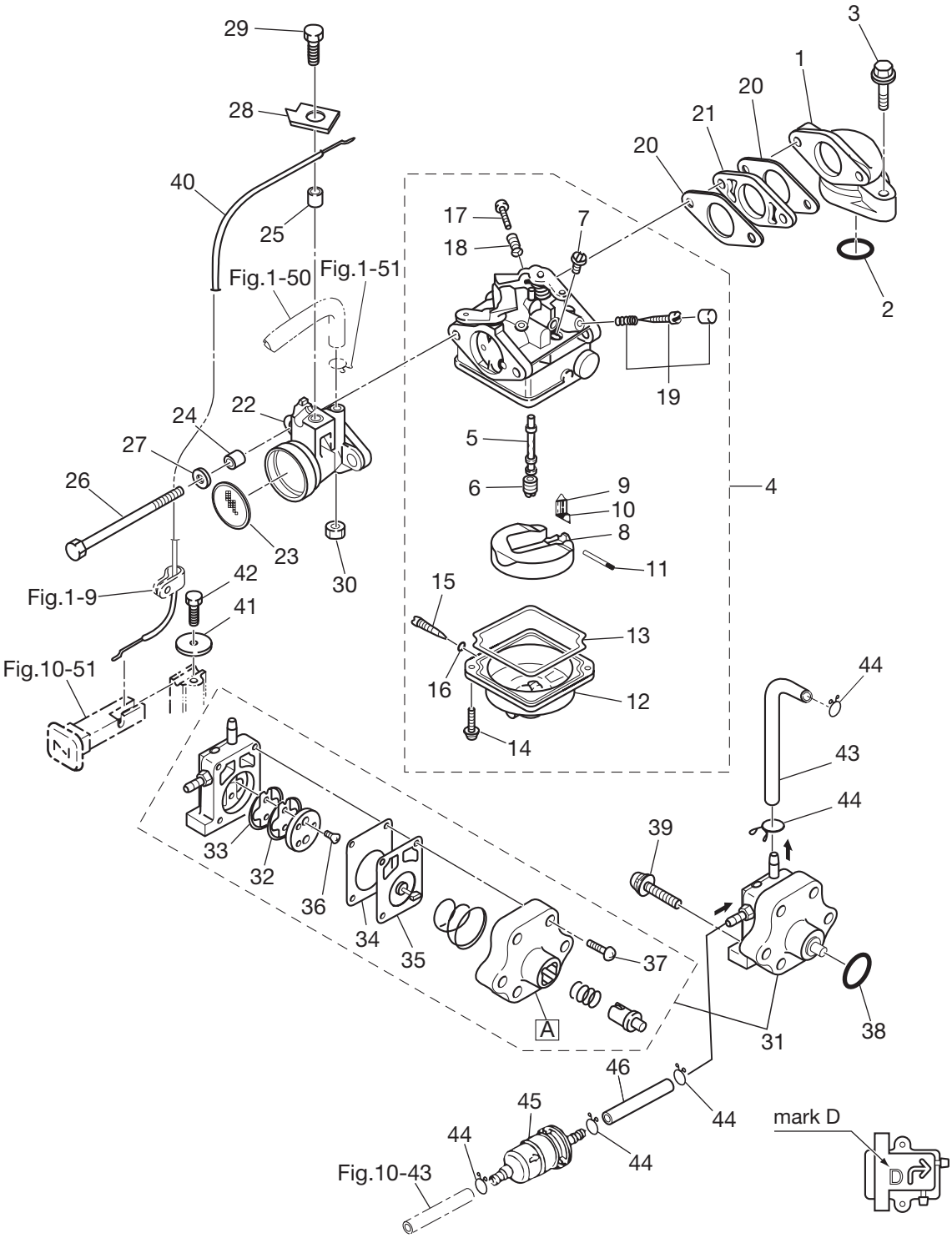

見出番号 Ref. No.		部品番号 Part No.	部　品　名 Description	個数 Q'ty F4B	F5B	F6B	備　考 Remarks
4-44		338-02215-0	Clip Fuel Pipe φ10 ｸﾘｯﾌﾟ ﾌｭｴﾙﾊﾟｲﾌﾟ φ10	5	5	5	
4-45		369-02230-0	Fuel Filter Assy ﾌｭｴﾙﾌｨﾙﾀｱｯｼ	1	1	1	
4-46		98AB-50-180	Hose ﾎｰｽ	1	1	1	98AB-501000

リコイルスタータ
Fig. 5　RECOIL STARTER

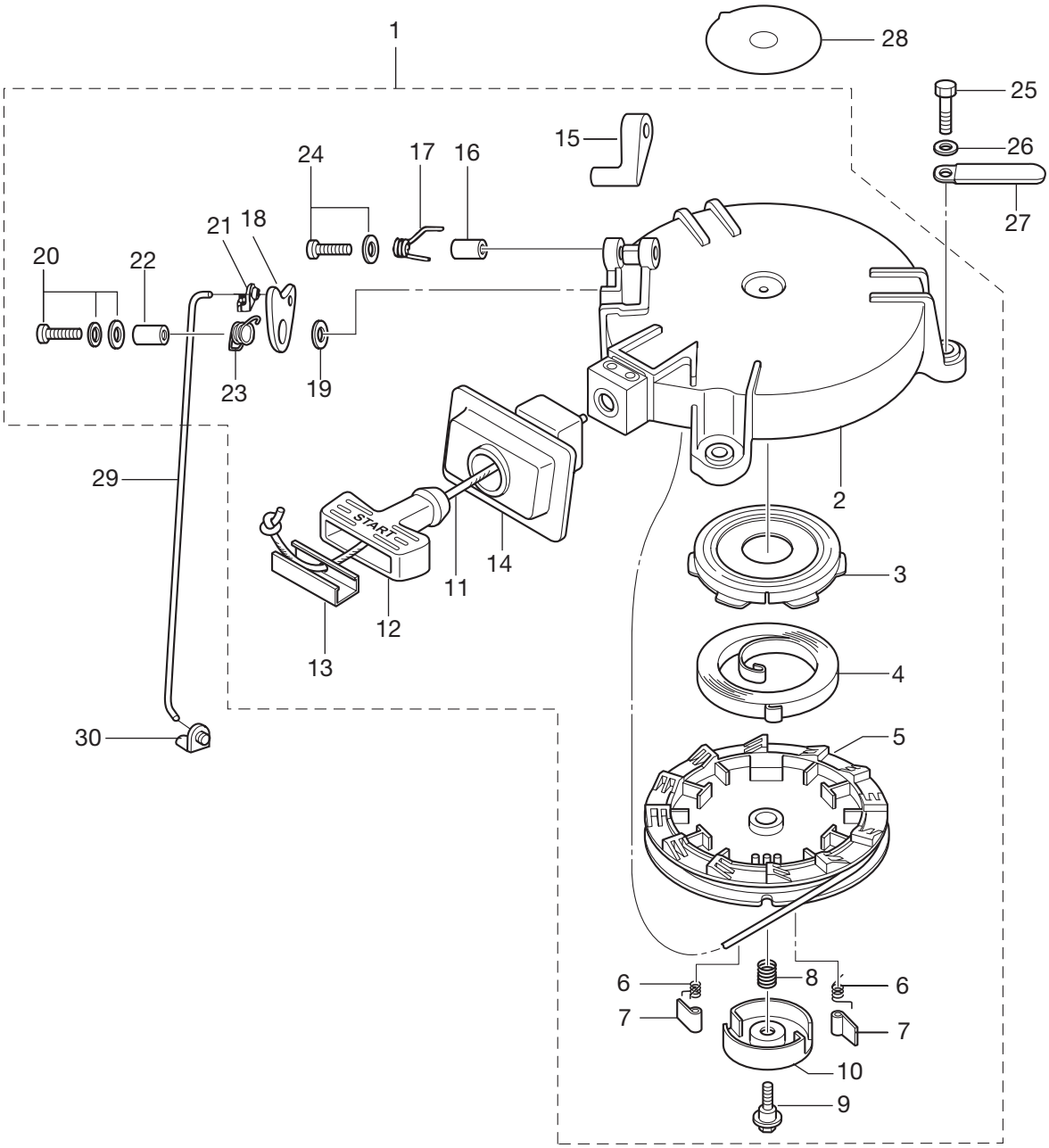

見出番号 Ref. No.		部品番号 Part No.	部　品　名 Description	個数 Q'ty F4B	 F5B	 F6B	備　考 Remarks
5-1		3AS-05090-0	Recoil Starter Assy ﾘｺｲﾙｽﾀｰﾀｱｯｼ	1	1	1	
5-2		3R1-05105-0	* Starter Case * ｽﾀｰﾀｹｰｽ	1	1	1	
5-3		3R1-05125-0	* Starter Spring Set * ｽﾀｰﾀｽﾌﾟﾘﾝｸﾞｾｯﾄ	1	1	1	
5-4		3R1-05004-0	* Starter Spring * ｽﾀｰﾀｽﾌﾟﾘﾝｸﾞ	1	1	1	
5-5		3R1-05104-0	* Reel * ﾘｰﾙ	1	1	1	
5-6		3R1-05012-0	* Return Spring * ﾘﾀｰﾝｽﾌﾟﾘﾝｸﾞ	2	2	2	
5-7		3R1-05003-2	* Ratchet * ﾗﾁｪｯﾄ	2	2	2	
5-8		3R1-05007-0	* Friction Spring * ﾌﾘｸｼｮﾝｽﾌﾟﾘﾝｸﾞ	1	1	1	
5-9		3R1-05138-1	* Bolt Starter Shaft * ﾎﾞﾙﾄ ｽﾀｰﾀｼｬﾌﾄ	1	1	1	
5-10		3R1-05006-2	* Friction Plate * ﾌﾘｸｼｮﾝﾌﾟﾚｰﾄ	1	1	1	
5-11		3R1-05013-0	* Starter Rope φ4.5-1620 * ｽﾀｰﾀﾛｰﾌﾟ φ4.5-1620	1	1	1	
5-12		3R1-05019-0	* Starter Handle * ｽﾀｰﾀﾊﾝﾄﾞﾙ	1	1	1	
5-13		3R1-05131-0	* Rope Anchor * ﾛｰﾌﾟｱﾝｶ	1	1	1	
5-14		3R1-05116-0	* Sealing Plate Starter * ｼｰﾘﾝｸﾞﾌﾟﾚｰﾄ ｽﾀｰﾀ	1	1	1	
5-15		3R1-05252-0	* Starter Lock * ｽﾀｰﾀﾛｯｸ	1	1	1	
5-16		3R1-05255-0	* Collar 4-6-21 * ｶﾗｰ 4-6-21	1	1	1	
5-17		3R1-05216-0	* Starter Lock Spring * ｽﾀｰﾀﾛｯｸｽﾌﾟﾘﾝｸﾞ	1	1	1	
5-18		3R1-05253-0	* Starter Lock Cam * ｽﾀｰﾀﾛｯｸｶﾑ	1	1	1	
5-19		940103-0600	* Washer * ﾜｯｼｬ	1	1	1	
5-20		921503-7616	* Screw * ｽｸﾘｭ	1	1	1	
5-21		3R1-05223-0	* Rod Snap * ﾛｯﾄﾞｽﾅｯﾌﾟ	1	1	1	
5-22		3R1-05215-0	* Collar 6.1-8-6.5 * ｶﾗｰ 6.1-8-6.5	1	1	1	
5-23		3R1-05258-0	* Starter Lock Cam Spring * ｽﾀｰﾀﾛｯｸｶﾑｽﾌﾟﾘﾝｸﾞ	1	1	1	
5-24		921503-5430	* Screw * ｽｸﾘｭ	1	1	1	
5-25		9101F4-0623	Bolt ﾎﾞﾙﾄ	3	3	3	
5-26		941303-0600	Spring Washer ｽﾌﾟﾘﾝｸﾞﾜｯｼｬ	3	3	3	
5-27		309-06972-0	Clamp 6.5-47.5P ｸﾗﾝﾌﾟ 6.5-47.5P	1	1	1	
5-28		3R0-72181-0	Caution Decal (B) ｺｰｼｮﾝﾃﾞｶｰﾙ (B)	1	1	1	
5-29		3H6-05217-0	Starter Lock Rod ｽﾀｰﾀﾛｯｸﾛｯﾄﾞ	1	1	1	
5-30		345-05223-1	Rod Snap 3.5-2 ﾛｯﾄﾞｽﾅｯﾌﾟ 3.5-2	1	1	1	

マグネト
Fig. 6 MAGNETO

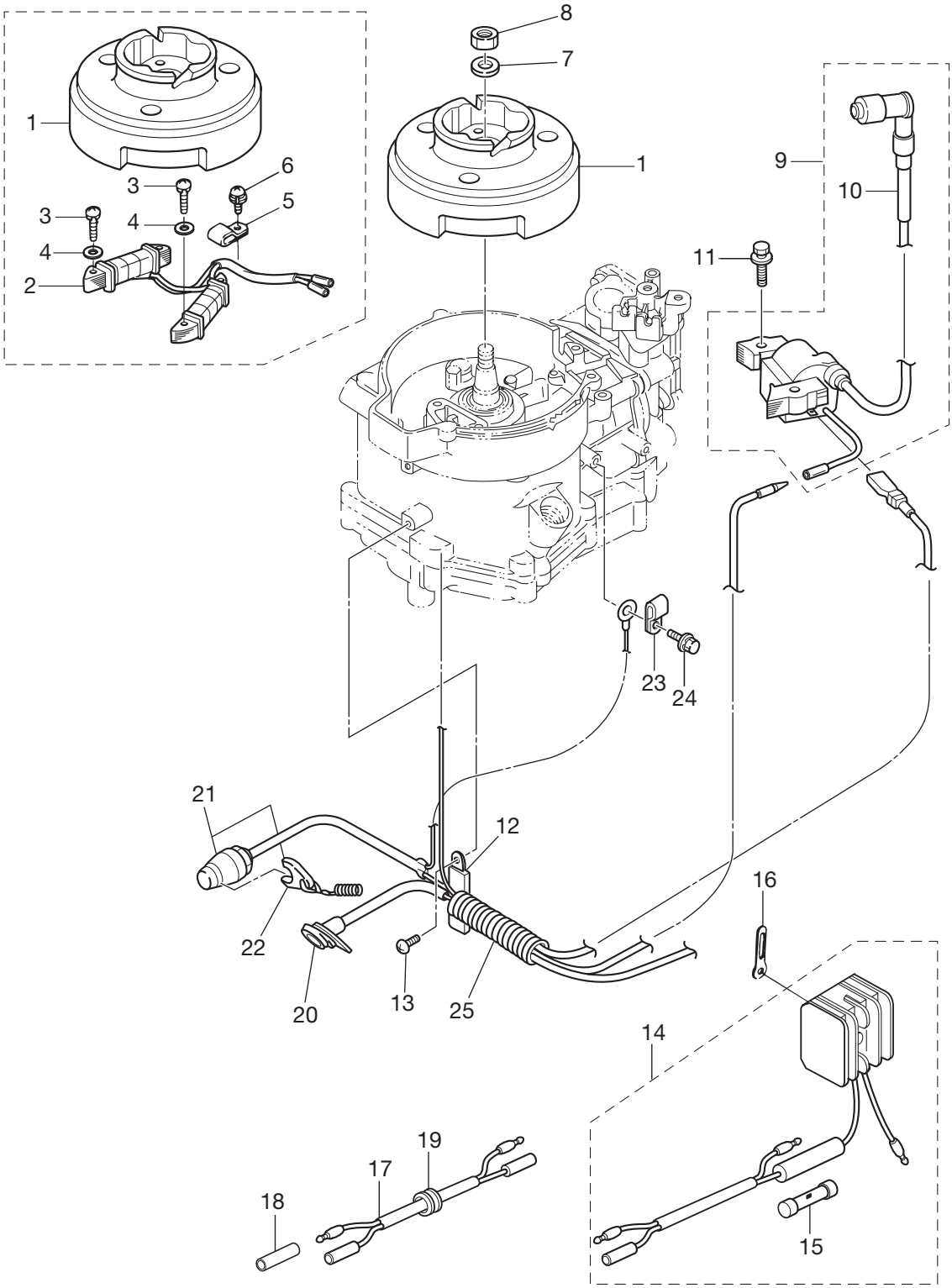

見出番号 Ref. No.		部品番号 Part No.	部　品　名 Description	個数 Q'ty F4B	F5B	F6B	備　考 Remarks
6-1	1	3AS-06009-0	Flywheel MF54 (Mark48) ﾌﾗｲﾎｲｰﾙ MF54 (ﾏｰｸ48)	1	1	1	STD with out Alternator
6-1	2	3AS-06001-0	Flywheel MF54 (Mark50) ﾌﾗｲﾎｲｰﾙ MF54 (ﾏｰｸ50)	1	1	1	for Sail Pro (with Alternater)
6-2		3AS-06023-0	Alternator Assy ｵﾙﾀﾈｰﾀｱｯｼ	1	1	1	12V60W
6-3		921503-0525	Screw ｽｸﾘｭ	4	4	4	
6-4		940103-0500	Washer ﾜｯｼｬ	4	4	4	
6-5		369-06915-0	Clamp 4.2-3-8 ｸﾗﾝﾌﾟ 4.2-3-8	1	1	1	
6-6		921521-6408	Screw ｽｸﾘｭ	1	1	1	with Alternator Sail Pro Only
6-7		940121-1200	Washer ﾜｯｼｬ	1	1	1	
6-8		369-00132-0	Nut 12-P1.25 ﾅｯﾄ 12-P1.25	1	1	1	
6-9		3AS-06041-0	Igniter W/R-Cap ｲｸﾞﾅｲﾀ (抵抗入りｷｬｯﾌﾟ付)	1	1	1	
6-10		3H6-06999-0	*Plug Cap W/Resistance *ﾌﾟﾗｸﾞｷｬｯﾌﾟ (抵抗入り)	1	1	1	
6-11		910103-5630	Bolt ﾎﾞﾙﾄ	2	2	2	
6-12	1	398-06972-0	Clamp 6.5-67P ｸﾗﾝﾌﾟ 6.5-67P	2	2	2	
6-12	2	309-06972-0	Clamp 6.5-47.5P ｸﾗﾝﾌﾟ 6.5-47.5P	1	1	1	
6-13		921503-0612	Screw ｽｸﾘｭ	1	1	1	
6-14		369-76060-1	Rectifier Complete ﾚｸﾁﾌｧｲﾔｺﾝﾌﾟﾘｰﾄ	1	1	1	
6-15		334-76211-0	* Fuse (10A) * ﾋｭｰｽﾞ (10A)	1	1	1	
6-16		353-06972-0	Clamp 7-80P ｸﾗﾝﾌﾟ 7-80P	1	1	1	
6-17		399-76120-0	Battery Cable L=494 ﾊﾞｯﾃﾘｹｰﾌﾞﾙ L=494	1	1	1	
6-18		3H6-76037-0	Cable Terminal Plug ｹｰﾌﾞﾙﾀｰﾐﾅﾙ ﾌﾟﾗｸﾞ	1	1	1	
6-19		345-66226-0	Grommet 17-3 ｸﾞﾛﾒｯﾄ 17-3	1	1	1	with Alternator Sail Pro Only
6-20		3H6-71040-0	Pilot Lamp Assy ﾊﾟｲﾛｯﾄﾗﾝﾌﾟｱｯｼ	1	1	1	
6-21		3AS-06870-0	Stop Switch Assy ｽﾄｯﾌﾟｽｲｯﾁｱｯｼ	1	1	1	
6-22		353-06821-0	* Stop Switch Lanyard Assy(W/curl) * ｽﾄｯﾌﾟｽｲｯﾁﾗﾝﾔｰﾄﾞｱｯｼ (ｶｰﾙ付)	1	1	1	
6-23		345-06915-0	Clamp 6.5-14 ｸﾗﾝﾌﾟ 6.5-14	1	1	1	
6-24		910103-5612	Bolt W/Washer ﾎﾞﾙﾄ ﾜｯｼｬｰ付	1	1	1	
6-25	1	3H6-06133-0	Protector Wire Harness ﾌﾟﾛﾃｸﾀ ﾜｲﾔﾊｰﾈｽ	1	1	1	for Separate Tank Model
6-25	2	3H9-06133-0	Protector Wire Harness ﾌﾟﾛﾃｸﾀ ﾜｲﾔﾊｰﾈｽ	1	1	1	for Integral Tank Model

ドライブシャフトハウジング & シフト
Fig. 7 DRIVE SHAFT HOUSING & SHIFT

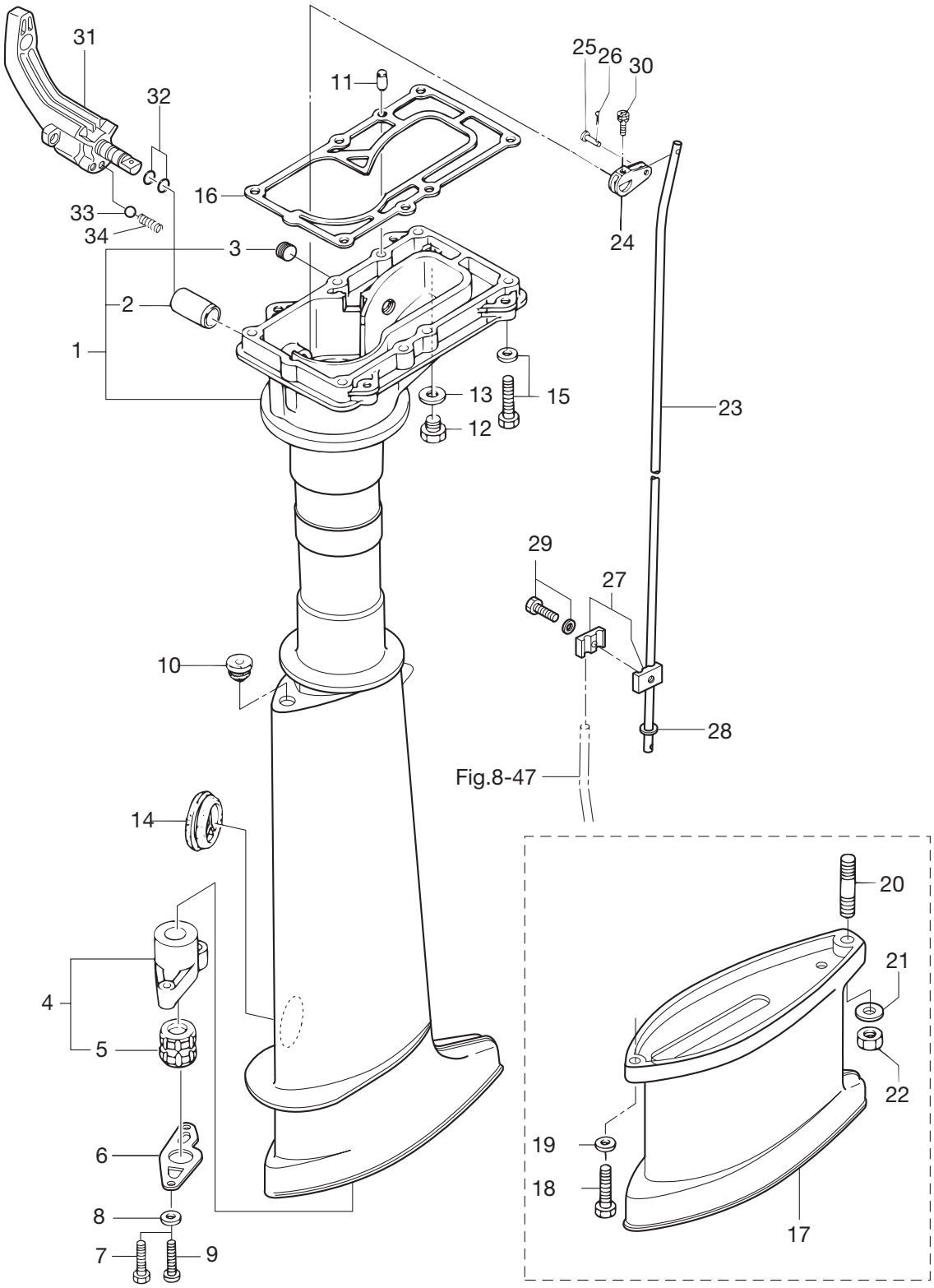

見出番号 Ref. No.		部品番号 Part No.	部　品　名 Description	個数 Q'ty F4B	F5B	F6B	備　考 Remarks
7-1	1	3H6Q61020-0	Drive Shaft Housing Assy (S) ﾄﾞﾗｲﾌﾞｼｬﾌﾄﾊｳｼﾞﾝｸﾞｱｯｼ (S)	1	1	1	for Transom“S”
7-1	2	3H6Q61030-1	Drive Shaft Housing Assy (L) ﾄﾞﾗｲﾌﾞｼｬﾌﾄﾊｳｼﾞﾝｸﾞｱｯｼ (L)	1	1	1	for Transom“L”
7-1	3	3ASQ61030-0	Drive Shaft Housing Assy (UL) ﾄﾞﾗｲﾌﾞｼｬﾌﾄﾊｳｼﾞﾝｸﾞｱｯｼ (UL)	1	1	1	for Transom“UL”
7-2		301-61021-0	* Bushing Shift Lever * ﾌﾞｯｼﾝｸﾞ ｼﾌﾄﾚﾊﾞｰ	1	1	1	
7-3		3H6-07257-0	* Exhaust Plug * ｴｷｿﾞｰｽﾄﾌﾟﾗｸﾞ	1	1	1	
7-4	1	369-64331-2	Drive Shaft Bushing Assy ﾄﾞﾗｲﾌﾞｼｬﾌﾄﾌﾞｯｼﾝｸﾞ ｱｯｼ	1	1	1	for Transom“L”
7-4	2	3AS-64331-0	Drive Shaft Bushing Assy ﾄﾞﾗｲﾌﾞｼｬﾌﾄﾌﾞｯｼﾝｸﾞ ｱｯｼ	1	1	1	for Transom“UL”
7-5	1	369-60003-0	* Drive Shaft Bushing * ﾄﾞﾗｲﾌﾞｼｬﾌﾄﾌﾞｯｼﾝｸﾞ	1	1	1	for Transom“L”
7-5	2	3AB-60003-0	* Drive Shaft Bushing * ﾄﾞﾗｲﾌﾞｼｬﾌﾄﾌﾞｯｼﾝｸﾞ	1	1	1	for Transom“UL”
7-6		369-64332-1	Stopper Drive Shaft ｽﾄｯﾊﾟ ﾄﾞﾗｲﾌﾞｼｬﾌﾄ	1	1	1	
7-7		3H6-64333-1	Screw Pre－coated 5-25 ｽｸﾘｭ ﾌﾟﾚｺｰﾄ 5-25	2	2	2	for Transom “L” & “UL”
7-8		9401E3-0500	Washer ﾜｯｼｬ	2	2	2	
7-9		9215E3-0510	Screw ｽｸﾘｭ	2	2	2	for Transom “S”
7-10		369-66043-1	Grommet Cam Rod ｸﾞﾛﾒｯﾄ ｶﾑﾛｯﾄﾞ	1	1	1	
7-11		345-01111-0	Dowel Pin 6-12 ﾀﾞｳｪﾙﾋﾟﾝ 6-12	2	2	2	
7-12		9106E3-0808	Bolt ﾎﾞﾙﾄ	1	1	1	
7-13		332-60006-0	Gasket 8.1-15-1 ｶﾞｽｹｯﾄ 8.1-15-1	1	1	1	
7-14		369-61016-0	Grommet 29.3 ｸﾞﾛﾒｯﾄ 29.3	1	1	1	
7-15		9101E3-5630	Bolt ﾎﾞﾙﾄ	6	6	6	
7-16		3H6-61012-0	Drive Shaft Housing Gasket ﾄﾞﾗｲﾌﾞｼｬﾌﾄﾊｳｼﾞﾝｸﾞｶﾞｽｹｯﾄ	1	1	1	
7-17		369Q61110-2	Extension Housing ｴｸｽﾃﾝｼｮﾝﾊｳｼﾞﾝｸﾞ	1	1	1	for Transom “UL”
7-18		9161E3-0625	Bolt ﾎﾞﾙﾄ	1	1	1	
7-19		9401E3-0600	Washer ﾜｯｼｬ	1	1	1	
7-20		9152E3-0825	Stud Bolt ｽﾀｯﾄﾞﾎﾞﾙﾄ	1	1	1	
7-21		9401E3-0800	Washer ﾜｯｼｬ	1	1	1	
7-22		930103-0800	Nut ﾅｯﾄ	1	1	1	
7-23	1	369-66214-0	Shift Rod (S) ｼﾌﾄﾛｯﾄﾞ (S)	1	1	1	for Transom“S”
7-23	2	369-66215-0	Shift Rod (L) ｼﾌﾄﾛｯﾄﾞ (L)	1	1	1	for Transom“L”
7-24		369-66225-0	Shift Rod Lever ｼﾌﾄﾛｯﾄﾞﾚﾊﾞｰ	1	1	1	
7-25		369-66223-0	Pin Shift Lever ﾋﾟﾝ ｼﾌﾄﾚﾊﾞｰ	1	1	1	

ドライブシャフトハウジング & シフト
Fig. 7 DRIVE SHAFT HOUSING & SHIFT

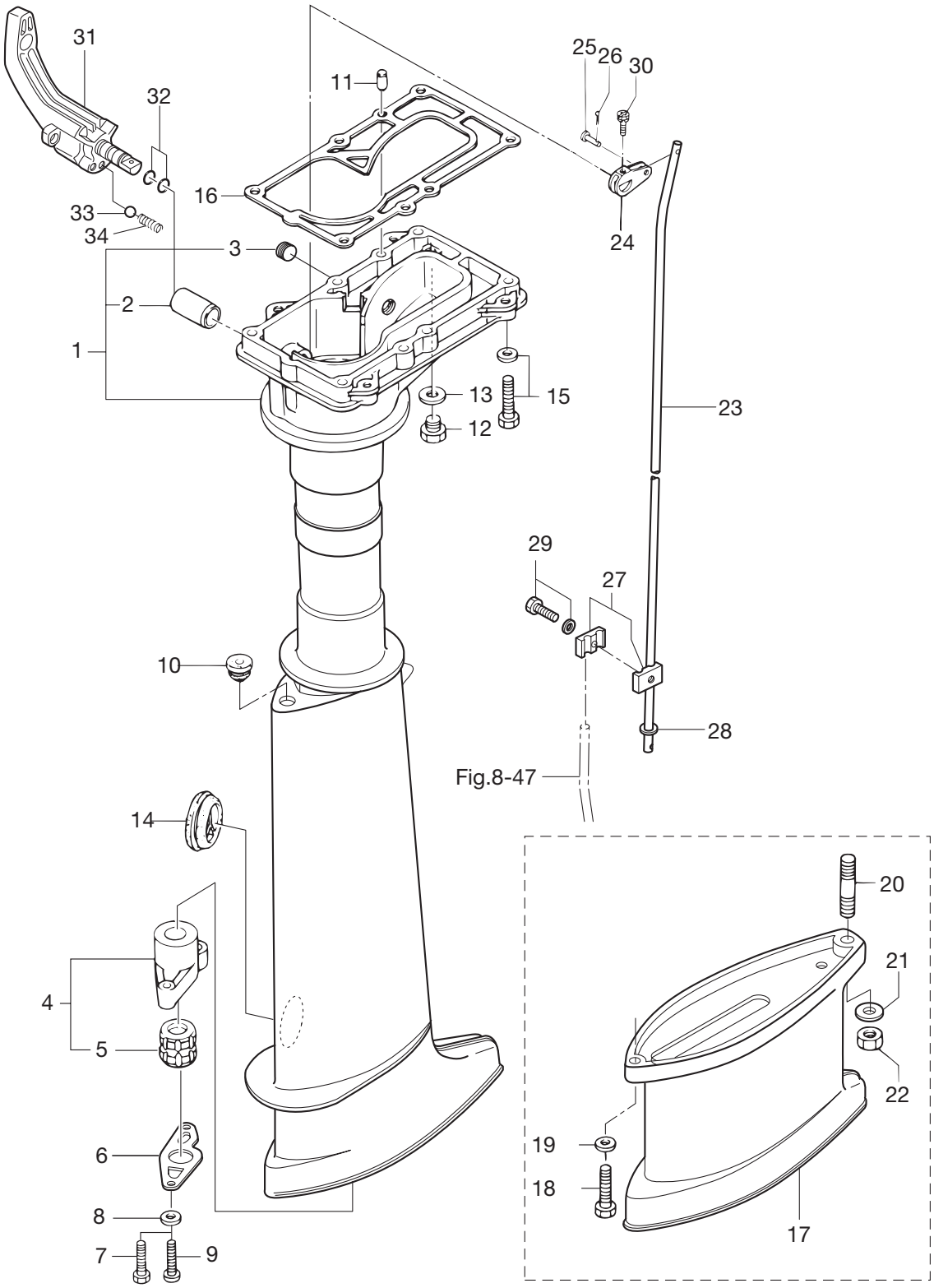

見出番号 Ref. No.		部品番号 Part No.	部　品　名 Description	個数 Q'ty F4B	F5B	F6B	備　考 Remarks
7-26		951503-1210	Split Pin ｽﾌﾟﾘｯﾄﾋﾟﾝ	1	1	1	
7-27		369-66241-0	Shift Rod Joint Assy ｼﾌﾄﾛｯﾄﾞｼﾞｮｲﾝﾄｱｯｼ	1	1	1	
7-28		940103-0600	Washer ﾜｯｼｬ	1	1	1	
7-29		910103-5616	Bolt 5-16 ﾎﾞﾙﾄ 5-16	1	1	1	
7-30		910903-6416	Bolt ﾎﾞﾙﾄ	1	1	1	
7-31		3H6-66110-0	Shift Lever ｼﾌﾄﾚﾊﾞｰ	1	1	1	
7-32		301-66136-0	O-Ring 1.9-8.8 Oﾘﾝｸﾞ 1.9-8.8	2	2	2	
7-33		369-66116-0	Ceramic Ball 7.7 ｾﾗﾐｯｸﾎﾞｰﾙ 7.7	1	1	1	
7-34		369-66112-1	Spring Shift Lever Stopper ｽﾌﾟﾘﾝｸﾞ ｼﾌﾄﾚﾊﾞｰｽﾄｯﾊﾟ	1	1	1	

ギヤケース (ドライブシャフト) & ギヤケース (プロペラシャフト)
Fig. 8 GEAR CASE(DRIVE SHAFT) & GEAR CASE(PROPELLER SHAFT)

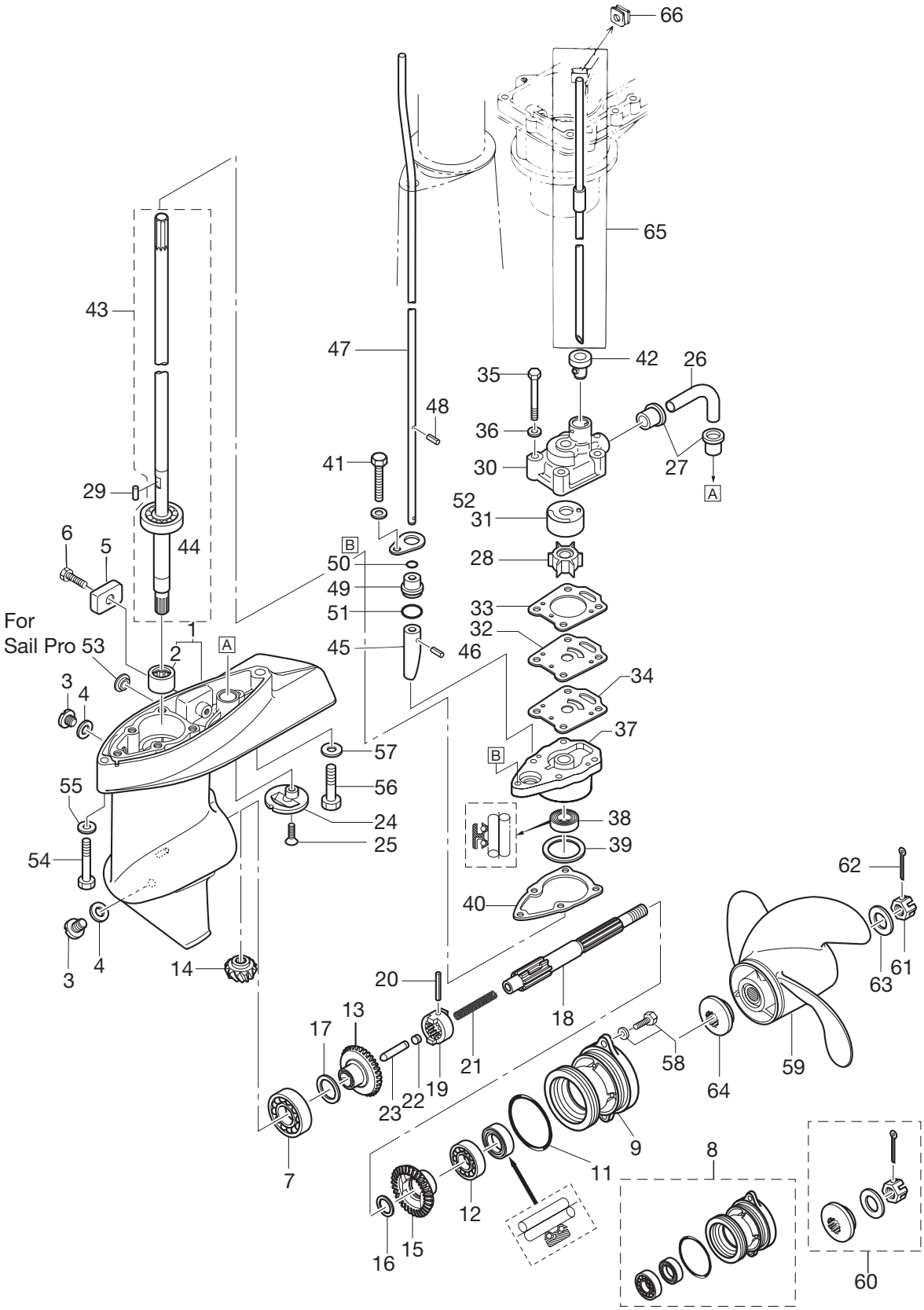

見出番号 Ref. No.		部品番号 Part No.	部　品　名 Description	個数 Q'ty F4B	F5B	F6B	備　考 Remarks
8-1	1	369Q60000-3	Gear Case Assy ｷﾞﾔｹｰｽｱｯｼ	1	1	1	STD
8-1	2	399Q60000-3	Gear Case Assy ｷﾞﾔｹｰｽｱｯｼ			1	for 6ps UL
8-2		369-60211-0	* Roller Bearing 14-20-12 * ﾛｰﾗﾍﾞｱﾘﾝｸﾞ 14-20-12	1	1	1	
8-3		332-60005-2	Plug ﾌﾟﾗｸﾞ	2	2	2	
8-4		332-60006-0	Gasket 8.1-15-1 ｶﾞｽｹｯﾄ 8.1-15-1	2	2	2	
8-5		3H6-60218-0	Anode ｱﾉｰﾄﾞ	1	1	1	
8-6		910103-0616	Bolt ﾎﾞﾙﾄ	1	1	1	
8-7		9601-0-6004	Ball Bearing 6004 ﾎﾞｰﾙﾍﾞｱﾘﾝｸﾞ 6004	1	1	1	
8-8		369Q87323-1	Propeller Shaft Housing Assy ﾌﾟﾛﾍﾟﾗｼｬﾌﾄﾊｳｼﾞﾝｸﾞｱｯｼ	1	1	1	
8-9		369Q60101-1	* Propeller Shaft Housing * ﾌﾟﾛﾍﾟﾗｼｬﾌﾄﾊｳｼﾞﾝｸﾞ	1	1	1	
8-10		369-60111-0	* Oil Seal 15-28-10 * ｵｲﾙｼｰﾙ 15-28-10	1	1	1	
8-11		345-65015-0	* O-Ring 3.2-47 * Oﾘﾝｸﾞ 3.2-47	1	1	1	
8-12		9601-0-6002	* Ball Bearing 6002 * ﾎﾞｰﾙﾍﾞｱﾘﾝｸﾞ 6002	1	1	1	
8-13		369-64010-2	Bevel Gear Assy (A) ﾍﾞﾍﾞﾙｷﾞﾔ A ｱｯｼ	1	1	1	
8-14		369-64020-2	Bevel Gear B ﾍﾞﾍﾞﾙｷﾞﾔ B	1	1	1	
8-15		369-64030-2	Bevel Gear Assy (C) ﾍﾞﾍﾞﾙｷﾞﾔ C ｱｯｼ	1	1	1	
8-16		369-64032-0	Washer 15.2-19-1.9 ﾜｯｼｬ 15.2-19-1.9	1	1	1	
8-17	1	369-64014-0	Shim 21-28-0.1 ｼﾑ 21-28-0.1	A	A	A	t＝0.1
8-17	2	369-64015-0	Shim 21-28-0.15 ｼﾑ 21-28-0.15	A	A	A	t＝0.15
8-18		369-64211-1	Propeller Shaft ﾌﾟﾛﾍﾟﾗｼｬﾌﾄ	1	1	1	
8-19		301-64215-1	Clutch ｸﾗｯﾁ	1	1	1	
8-20		301-64217-0	Pin 3.5-28 ﾋﾟﾝ 3.5-28	1	1	1	
8-21		393-64221-0	Spring Clutch ｽﾌﾟﾘﾝｸﾞ ｸﾗｯﾁ	1	1	1	
8-22		369-64222-0	Spring Retainer Clutch ｽﾌﾟﾘﾝｸﾞﾘﾃｰﾅ ｸﾗｯﾁ	1	1	1	
8-23		369-64223-0	Push Rod Clutch ﾌﾟｯｼｭﾛｯﾄﾞ ｸﾗｯﾁ	1	1	1	
8-24		369-60206-0	Water Strainer Sub ｳｫｰﾀｽﾄﾚｰﾅ ｻﾌﾞ	1	1	1	
8-25		921803-0620	Screw ｽｸﾘｭ	1	1	1	
8-26		369-65035-0	Water Pipe (Lower) ｳｫｰﾀﾊﾟｲﾌﾟ (ﾛﾜ)	1	1	1	
8-27		369-65036-0	Seal Rubber Water Pipe Lower ｼｰﾙ ﾗﾊﾞｰ ｳｫｰﾀﾊﾟｲﾌﾟﾛﾜ	2	2	2	
8-28		369-65021-1	Water Pump Impeller ｳｫｰﾀﾎﾟﾝﾌﾟｲﾝﾍﾟﾗ	1	1	1	

ギヤケース (ドライブシャフト) & ギヤケース (プロペラシャフト)
Fig. 8 GEAR CASE(DRIVE SHAFT) & GEAR CASE(PROPELLER SHAFT)

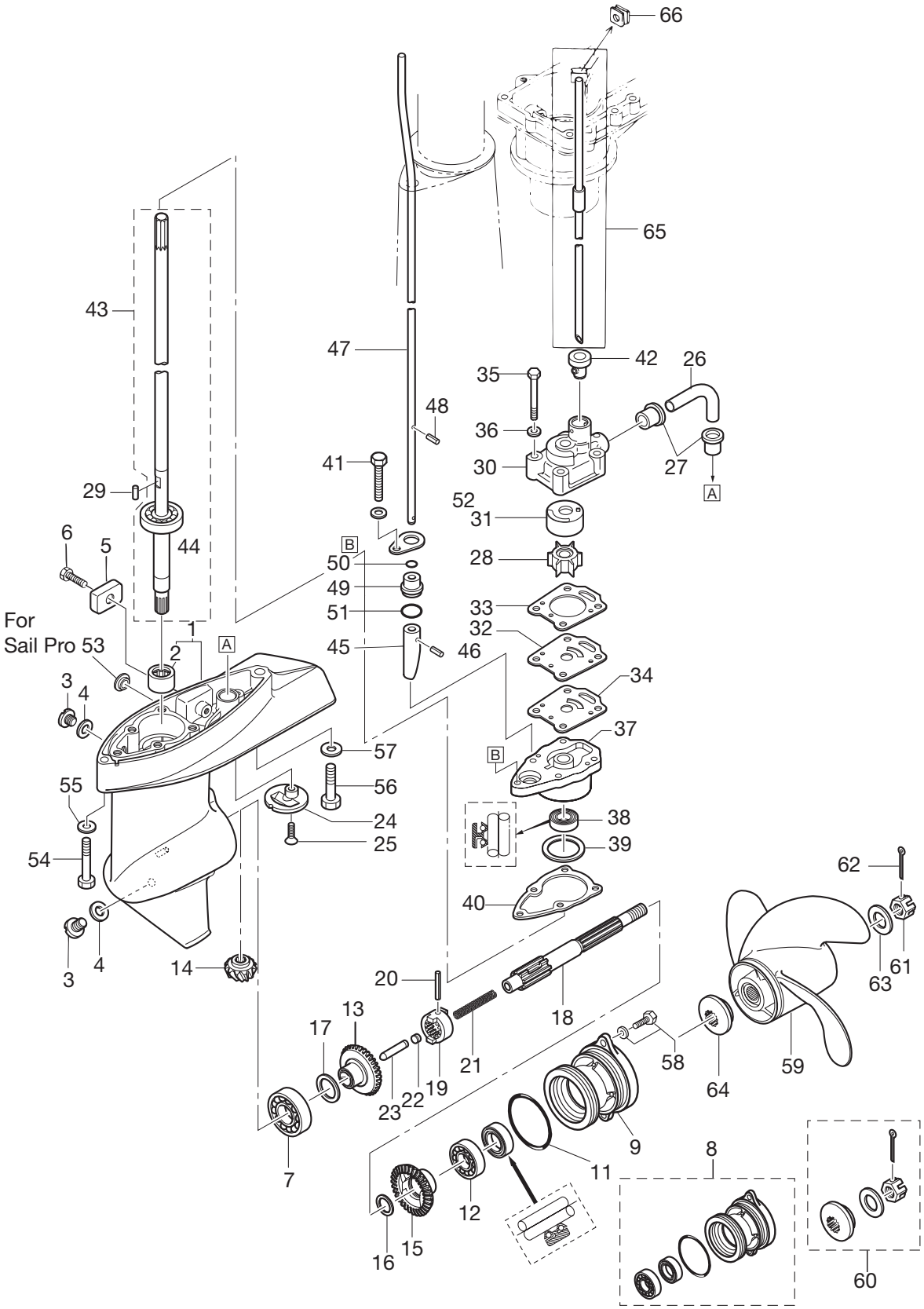

見出番号 Ref. No.		部品番号 Part No.	部　品　名 Description	個数 Q'ty F4B	F5B	F6B	備　考 Remarks
8-29		369-65022-0	Key Pump Impeller キー ﾎﾟﾝﾌﾟｲﾝﾍﾟﾗ	1	1	1	
8-30		369-65016-0	Pump Case (Upper) ﾎﾟﾝﾌﾟｹｰｽ (ｱｯﾊﾟ)	1	1	1	
8-31		369-65011-0	Pump Case Liner ﾎﾟﾝﾌﾟｹｰｽﾗｲﾅ	1	1	1	
8-32		369-65025-0	Water Pump Guide Plate ｳｫｰﾀﾎﾟﾝﾌﾟｶﾞｲﾄﾞﾌﾟﾚｰﾄ	1	1	1	
8-33		369-65018-0	Pump Case Gasket ﾎﾟﾝﾌﾟｹｰｽｶﾞｽｹｯﾄ	1	1	1	
8-34		369-65029-0	Guide Plate Gasket ｶﾞｲﾄﾞﾌﾟﾚｰﾄｶﾞｽｹｯﾄ	1	1	1	
8-35		9161E3-0645	Bolt ﾎﾞﾙﾄ	4	4	4	
8-36		940103-0600	Washer ﾜｯｼｬ	4	4	4	
8-37		369-65017-1	Pump Case (Lower) ﾎﾟﾝﾌﾟｹｰｽ (ﾛﾜ)	1	1	1	
8-38		369-60223-0	Oil Seal 10-24-8 ｵｲﾙｼｰﾙ 10-24-8	1	1	1	
8-39	1	369-64081-1	Shim 28-34.8-0.1 ｼﾑ 28-34.8-0.1	A	A	A	t＝0.1
8-39	2	369-64082-1	Shim 26.5-34.8-0.15 ｼﾑ 26.5-34.8-0.15	A	A	A	t＝0.15
8-40		369-65020-0	Pump Case Gasket (Lower) ﾎﾟﾝﾌﾟｹｰｽｶﾞｽｹｯﾄ (ﾛﾜ)	1	1	1	
8-41		910103-5625	Bolt ﾎﾞﾙﾄ	1	1	1	
8-42		369-65014-0	Water Pipe Seal (Lower) ｳｫｰﾀﾊﾟｲﾌﾟｼｰﾙ (ﾛﾜ)	1	1	1	
8-43	1	369-64301-0	Drive Shaft Assy (S) ﾄﾞﾗｲﾌﾞｼｬﾌﾄｱｯｼ (S)	1	1	1	for Transom“S”
8-43	2	369-64302-0	Drive Shaft Assy (L) ﾄﾞﾗｲﾌﾞｼｬﾌﾄｱｯｼ (L)	1	1	1	for Transom“L”
8-43	3	369-64303-0	Drive Shaft Assy (UL) ﾄﾞﾗｲﾌﾞｼｬﾌﾄｱｯｼ (UL)	1	1	1	for Transom“UL”
8-44		9601-0-6300	* Ball Bearing 6300 * ﾎﾞｰﾙﾍﾞｱﾘﾝｸﾞ 6300	1	1	1	
8-45		369-66011-0	Clutch Cam ｸﾗｯﾁｶﾑ	1	1	1	
8-46		951407-0310	Spring Pin 3-10 ｽﾌﾟﾘﾝｸﾞﾋﾟﾝ 3-10	1	1	1	
8-47	1	369-66012-0	Cam Rod (S) ｶﾑﾛｯﾄﾞ S	1	1	1	for Transom“S”
8-47	2	369-66013-0	Cam Rod (L) ｶﾑﾛｯﾄﾞ L	1	1	1	for Transom“L”
8-47	3	369-66014-1	Cam Rod (UL) ｶﾑﾛｯﾄﾞ UL	1	1	1	for Transom“UL”
8-48		951407-0312	Spring Pin 3-12 ｽﾌﾟﾘﾝｸﾞﾋﾟﾝ 3-12	1	1	1	
8-49		369-66031-0	Cam Rod Bushing ｶﾑﾛｯﾄﾞﾌﾞｯｼﾝｸﾞ	1	1	1	
8-50		369-66021-1	O-Ring A 2.5-4.9 Oﾘﾝｸﾞ A 2.5-4.9	1	1	1	
8-51		332-66032-0	O-Ring 2.4-15.4 Oﾘﾝｸﾞ 2.4-15.4	1	1	1	
8-52		369-66033-0	Stopper Com Rod Bushing ｽﾄｯﾊﾟ ｶﾑﾛｯﾄﾞﾌﾞｯｼﾝｸﾞ	1	1	1	
8-53		3DK-61016-0	Grommet ｸﾞﾛﾒｯﾄ			2	for 6ps UL

ギヤケース (ドライブシャフト) & ギヤケース (プロペラシャフト)
Fig. 8 GEAR CASE(DRIVE SHAFT) & GEAR CASE(PROPELLER SHAFT)

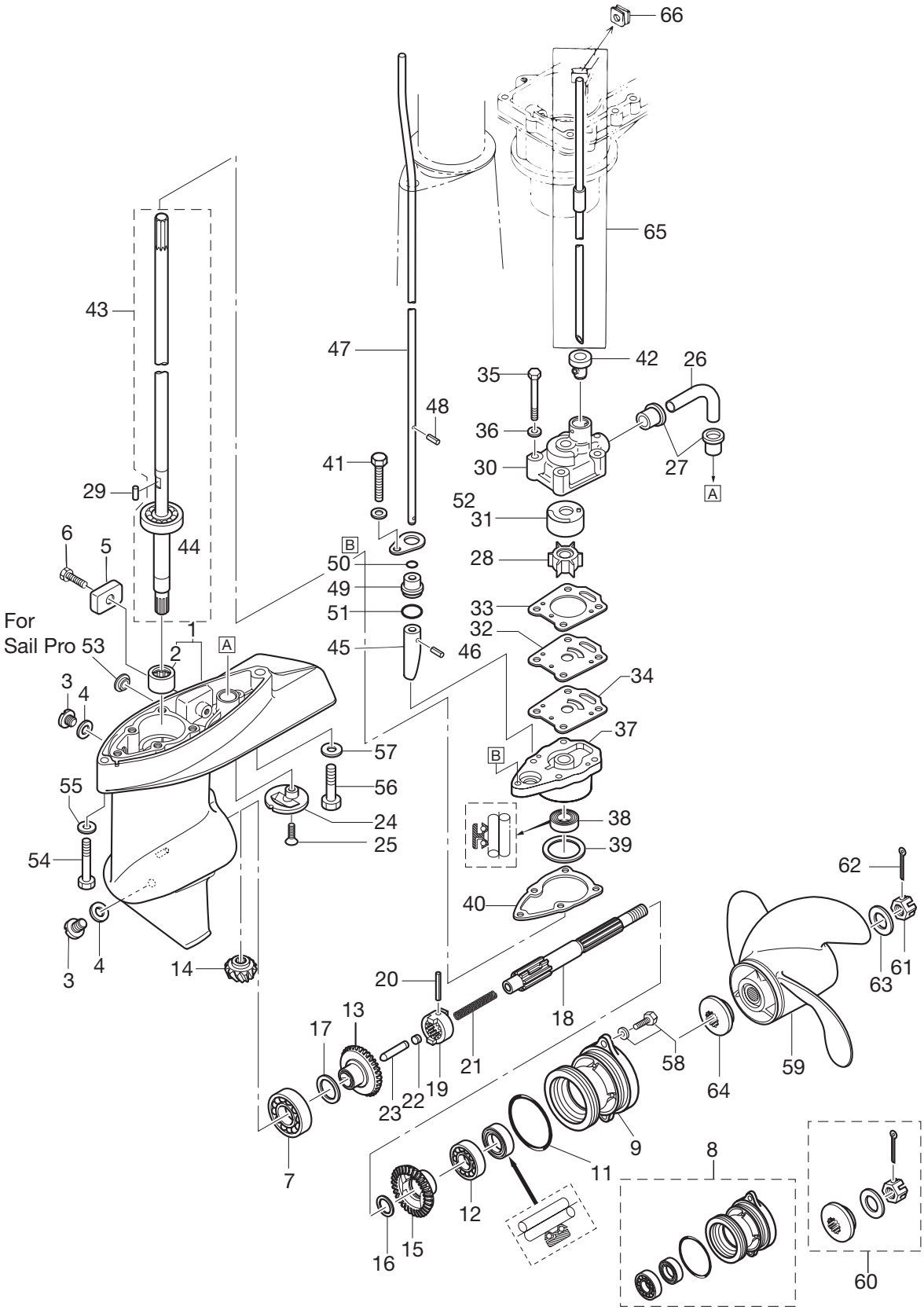

見出番号 Ref. No.		部品番号 Part No.	部　品　名 Description	個数 Q'ty F4B	F5B	F6B	備　考 Remarks
8-54		9161E3-0645	Bolt ﾎﾞﾙﾄ	1	1	1	
8-55		9401E3-0600	Washer ﾜｯｼｬ	1	1	1	
8-56		9161E3-0835	Bolt ﾎﾞﾙﾄ	1	1	1	
8-57		9401E3-0800	Washer ﾜｯｼｬ	1	1	1	
8-58		9101E3-5616	Bolt ﾎﾞﾙﾄ	2	2	2	
8-59	1	399B64512-1	Propeller Assy (6″) ﾌﾟﾛﾍﾟﾗｱｯｼ (6″)	1	1	1	for Sail Pro “L”, “UL”
8-59	2	3R1B64514-0	Propeller Assy (7″) ﾌﾟﾛﾍﾟﾗｱｯｼ (7″)	1			STD:4ps “S,L”
8-59	3	3R1B64516-1	Propeller Assy (8″) ﾌﾟﾛﾍﾟﾗｱｯｼ (8″)		1	1	STD:5/6ps “S,L”
8-59	4	369B64518-1	Propeller Assy (9″) ﾌﾟﾛﾍﾟﾗｱｯｼ (9″)	1	1	1	OPT
8-60		3H6-87326-0	Propeller Hardware Kit ﾌﾟﾛﾍﾟﾗﾊｰﾄﾞｳｪｱｷｯﾄ	1	1	1	
8-61		369-64121-0	* Propeller Nut * ﾌﾟﾛﾍﾟﾗﾅｯﾄ	1	1	1	
8-62		951503-0318	* Split Pin 3-18 * ｽﾌﾟﾘｯﾄﾋﾟﾝ 3-18	1	1	1	
8-63		369-64124-0	* Washer 10.5-28-2 * ﾜｯｼｬ 10.5-28-2	1	1	1	
8-64		3AS-64230-0	* Thrust Holder Assy * ｽﾗｽﾄﾎﾙﾀﾞｱｯｼ	1	1	1	
8-65	1	369-65100-0	Water Pipe Assy (S) ｳｫｰﾀﾊﾟｲﾌﾟｱｯｼ (S)	1	1	1	for Transom“S”
8-65	2	369-65110-0	Water Pipe Assy (L) ｳｫｰﾀﾊﾟｲﾌﾟｱｯｼ (L)	1	1	1	for Transom“L”
8-65	3	369-65120-0	Water Pipe Assy (UL) ｳｫｰﾀﾊﾟｲﾌﾟｱｯｼ (UL)	1	1	1	for Transom“UL”
8-66		369-65195-0	Grommet Water Pipe Upper ｸﾞﾛﾒｯﾄ ｳｫｰﾀｰﾊﾟｲﾌﾟ ｱｯﾊﾟ	1	1	1	

ブラケット & リバースロック
Fig. 9 BRACKET & REVERSE LOCK

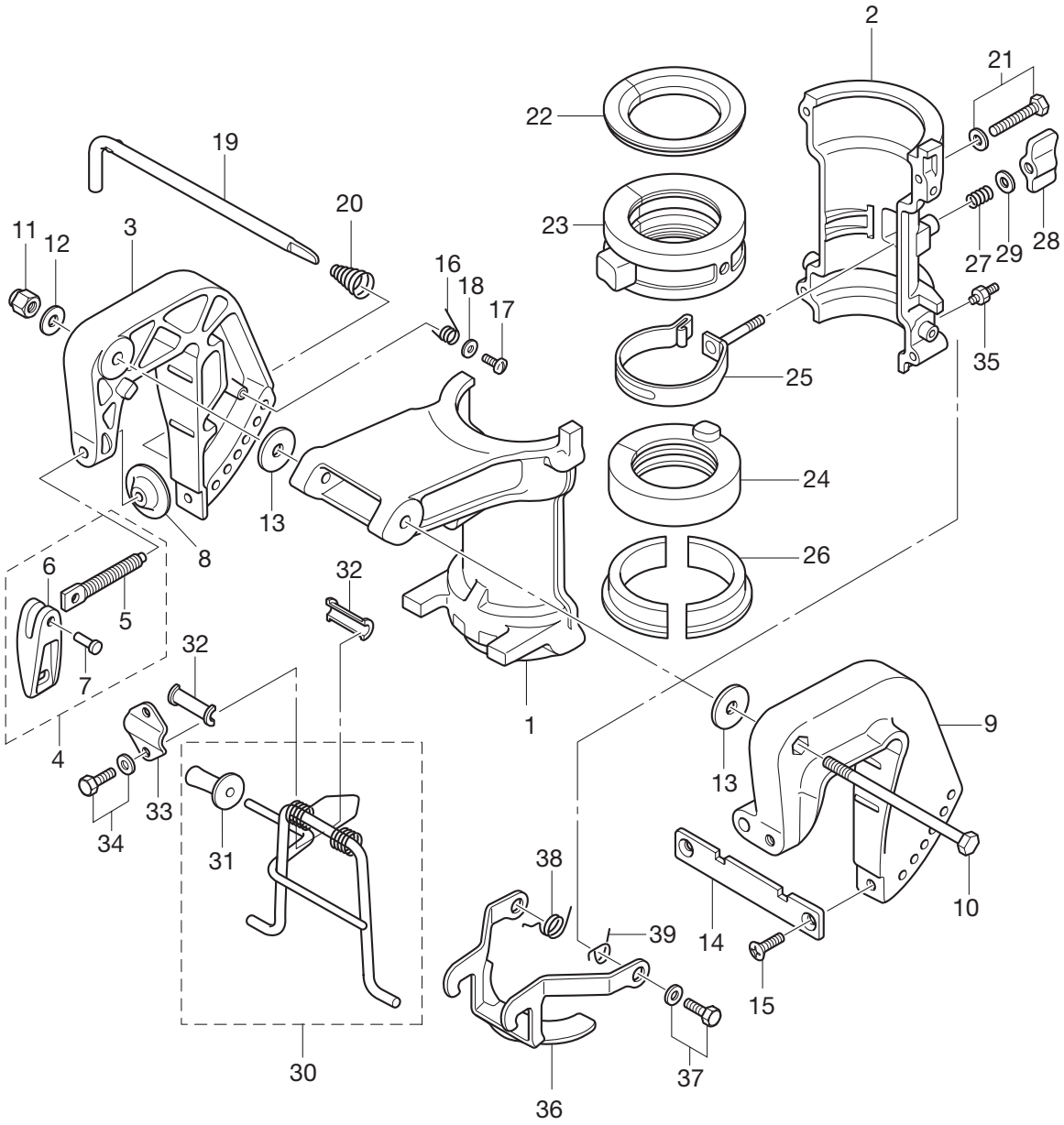

見出番号 Ref. No.		部品番号 Part No.	部　品　名 Description	個数 Q'ty F4B	F5B	F6B	備　考 Remarks
9-1		3H6Q62391-0	Swivel Bracket A ｽｲﾍﾞﾙﾌﾞﾗｹｯﾄ A	1	1	1	
9-2		3H6Q62392-1	Swivel Bracket B ｽｲﾍﾞﾙﾌﾞﾗｹｯﾄ B	1	1	1	
9-3		369Q62112-3	Clamp Bracket (R) ｸﾗﾝﾌﾟﾌﾞﾗｹｯﾄ (R)	1	1	1	Stern Bracket (Right) Starboard
9-4	1	369Q62100-1	Clamp Screw Assy ｸﾗﾝﾌﾟｽｸﾘｭｱｯｼ	1	1	1	R
9-4	2	369Q62100-1	Clamp Screw Assy ｸﾗﾝﾌﾟｽｸﾘｭｱｯｼ	1	1	1	L
9-5	1	369-62103-0	* Clamp Screw * ｸﾗﾝﾌﾟｽｸﾘｭ	1	1	1	R
9-5	2	369-62103-0	* Clamp Screw * ｸﾗﾝﾌﾟｽｸﾘｭ	1	1	1	L
9-6	1	307Q62102-1	* Clamp Screw Handle * ｸﾗﾝﾌﾟｽｸﾘｭﾊﾝﾄﾞﾙ	1	1	1	R
9-6	2	307Q62102-1	* Clamp Screw Handle * ｸﾗﾝﾌﾟｽｸﾘｭﾊﾝﾄﾞﾙ	1	1	1	L
9-7	1	3C8-62104-2	* Rivet 3-22 * ﾘﾍﾞｯﾄ 3-22	1	1	1	R
9-7	2	3C8-62104-2	* Rivet 3-22 * ﾘﾍﾞｯﾄ 3-22	1	1	1	L
9-8	1	332-62101-0	* Clamp Screw Pad * ｸﾗﾝﾌﾟｽｸﾘｭﾊﾟｯﾄﾞ	1	1	1	R
9-8	2	332-62101-0	* Clamp Screw Pad * ｸﾗﾝﾌﾟｽｸﾘｭﾊﾟｯﾄﾞ	1	1	1	L
9-9		369Q62113-2	Clamp Bracket (L) ｸﾗﾝﾌﾟﾌﾞﾗｹｯﾄ (L)	1	1	1	Stern Bracket (Left) Port
9-10		309-62115-2	Bolt 8-122 ﾎﾞﾙﾄ 8-122	1	1	1	
9-11		930403-0800	Nylon Nut 8P1.25 ﾅｲﾛﾝﾅｯﾄ 8P1.25	1	1	1	
9-12		9401E3-0800	Washer ﾜｯｼｬ	1	1	1	
9-13		307-62116-1	Washer 8.5-28-1 ﾜｯｼｬ 8.5-28-1	2	2	2	
9-14		3B2-62118-0	Distance Plate Bracket ﾃﾞｨｽﾀﾝｽﾌﾟﾚｰﾄ ﾌﾞﾗｹｯﾄ	1	1	1	
9-15		9216E3-0612	Screw ｽｸﾘｭ	2	2	2	
9-16		369-62146-1	Stern Bracket Spring ｽﾀｰﾝﾌﾞﾗｹｯﾄｽﾌﾟﾘﾝｸﾞ	1	1	1	
9-17		921703-0406	Screw ｽｸﾘｭ	1	1	1	
9-18		369-62147-0	Washer 4.3-16-1.5 ﾜｯｼｬ 4.3-16-1.5	1	1	1	
9-19		350-62121-2	Thrust Rod ｽﾗｽﾄﾛｯﾄﾞ	1	1	1	
9-20		369-62122-2	Thrust Rod Spring ｽﾗｽﾄﾛｯﾄﾞｽﾌﾟﾘﾝｸﾞ	1	1	1	
9-21		9101E3-5640	Bolt ﾎﾞﾙﾄ	4	4	4	
9-22		3H6-62325-0	Thrust Bushing ｽﾗｽﾄﾌﾞｯｼﾝｸﾞ	1	1	1	
9-23		3H6-61301-0	Bushing Upper Steering ﾌﾞｯｼﾝｸﾞｱｯﾊﾟ ｽﾃｱﾘﾝｸﾞ	1	1	1	
9-24		3H6-62417-1	Bushing Lower Steering ﾌﾞｯｼﾝｸﾞ ﾛﾜ ｽﾃｱﾘﾝｸﾞ	1	1	1	
9-25		3H9-62418-1	Friction Band Assy ﾌﾘｸｼｮﾝﾊﾞﾝﾄﾞｱｯｼ	1	1	1	

ブラケット & リバースロック
Fig. 9 BRACKET & REVERSE LOCK

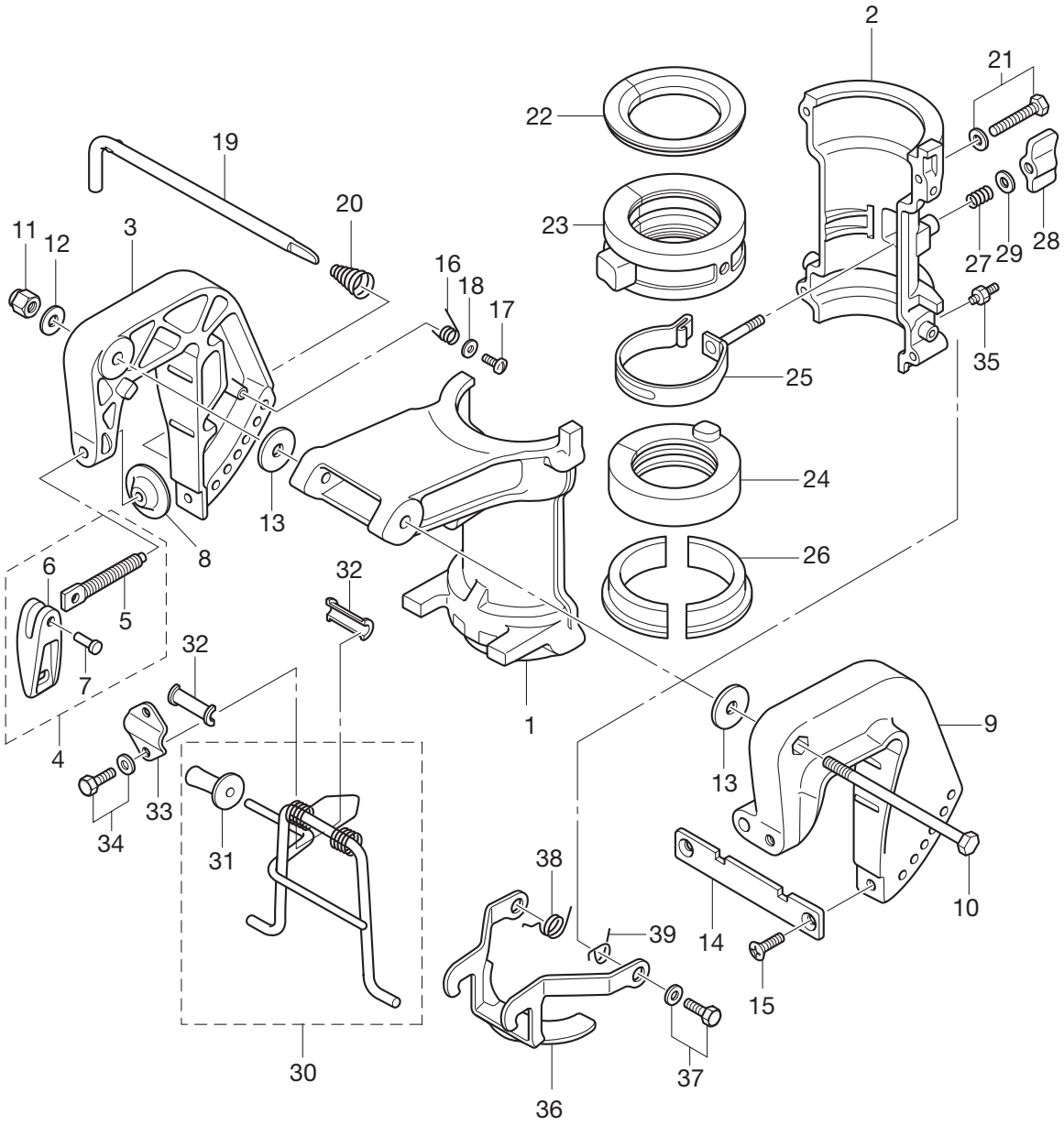

見出番号 Ref. No.		部品番号 Part No.	部　品　名 Description	個数 Q'ty F4B	F5B	F6B	備　考 Remarks
9-26		3H6-62424-0	Thrust Plate (Lower) ｽﾗｽﾄﾌﾟﾚｰﾄ (ﾛﾜ)	2	2	2	
9-27		3H9-62446-0	Spring Co-pilot ｽﾌﾟﾘﾝｸﾞ ｺﾊﾟｲﾛｯﾄ	1	1	1	
9-28		3H9-62442-0	Wing Nut M6 ｳｨﾝｸﾞﾅｯﾄ M6	1	1	1	
9-29		3C8-66308-0	Washer 6-16-1.5 ﾜｯｼｬ 6-16-1.5	1	1	1	
9-30		3AS-62431-0	Tilt Stopper Assy ﾁﾙﾄｽﾄｯﾊﾟｱｯｼ	1	1	1	
9-31		3AS-62433-0	* Tilt Stopper Grip * ﾁﾙﾄｽﾄｯﾊﾟｸﾞﾘｯﾌﾟ	1	1	1	
9-32		393-62437-0	Bushing Tilt Stopper ﾌﾞｯｼﾝｸﾞ ﾁﾙﾄｽﾄｯﾊﾟ	2	2	2	
9-33		369-62439-1	Setting Plate Tilt Stopper ｾｯﾃｨﾝｸﾞﾌﾟﾚｰﾄ ﾁﾙﾄｽﾄｯﾊﾟ	1	1	1	
9-34		9101E3-5612	Bolt ﾎﾞﾙﾄ	2	2	2	
9-35		344-67177-0	Grease Fitting ｸﾞﾘｽﾌｨｯﾃｨﾝｸﾞ	2	2	2	
9-36		3H6-66313-0	Reverse Lock Arm ﾘﾊﾞｰｽﾛｯｸｱｰﾑ	1	1	1	
9-37		9101E3-5614	Bolt ﾎﾞﾙﾄ	2	2	2	
9-38		369-66338-0	Reverse Lock Spring (R) ﾘﾊﾞｰｽﾛｯｸｽﾌﾟﾘﾝｸﾞ (R)	1	1	1	
9-39		369-66339-0	Reverse Lock Spring (L) ﾘﾊﾞｰｽﾛｯｸｽﾌﾟﾘﾝｸﾞ (L)	1	1	1	

ボトムカウル & ティラハンドル
Fig. 10 BOTTOM COWL & TILLER HANDLE

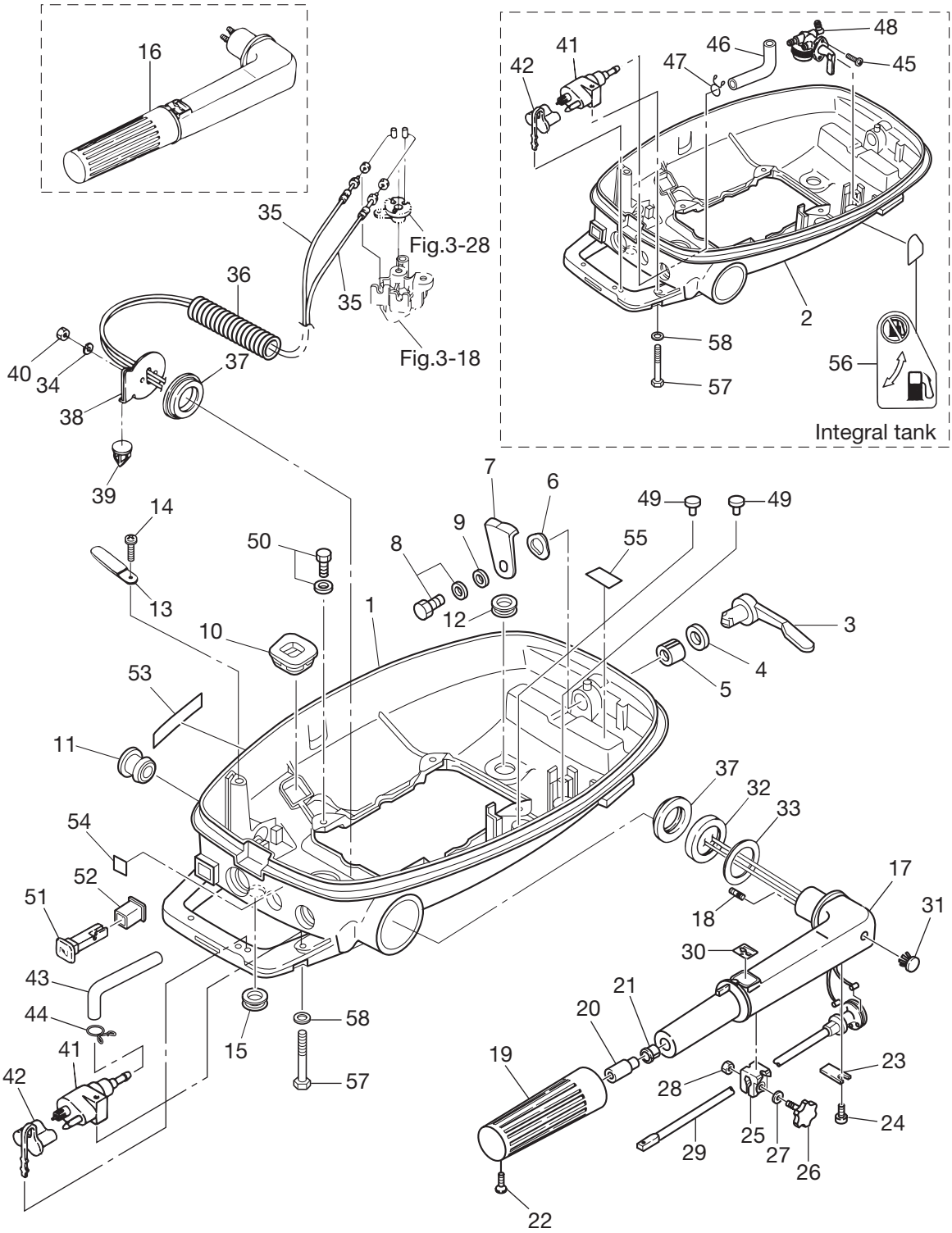

見出番号 Ref. No.		部品番号 Part No.	部　品　名 Description	個数 Q'ty F4B	 F5B	 F6B	備　考 Remarks
10-1		3H6Q67100-2	Bottom Cowl ﾎﾞﾄﾑｶｳﾙ	1	1	1	
10-2		3H9Q67100-2	Bottom Cowl (Integral) ﾎﾞﾄﾑｶｳﾙ (ｲﾝﾃｸﾞﾗﾙﾀﾝｸ用)	1	1	1	
10-3		369Q67141-1	Hook Lever ﾌｯｸﾚﾊﾞｰ	1	1	1	
10-4		338-67147-0	Seal Ring Hook Lever ｼｰﾙﾘﾝｸﾞ ﾌｯｸﾚﾊﾞｰ	1	1	1	
10-5		369-67105-0	Bushing Hook Lever ﾌﾞｯｼﾝｸﾞﾌｯｸﾚﾊﾞｰ	1	1	1	
10-6		941403-1400	Wave Washer d=14 ｳｪｰﾌﾞﾜｯｼｬ d=14	1	1	1	
10-7		3H6-67142-0	Cover Hook ｶﾊﾞｰﾌｯｸ	1	1	1	
10-8		910103-6612	Bolt ﾎﾞﾙﾄ	1	1	1	
10-9		3C8-66308-0	Washer 6-16-1.5 ﾜｯｼｬ 6-16-1.5	1	1	1	
10-10		369-67188-0	Grommet Starter Lock Rod ｸﾞﾛﾒｯﾄ ｽﾀｰﾀﾛｯｸﾛｯﾄﾞ	1	1	1	
10-11		369-67187-0	Grommet Throttlt Lever ｸﾞﾛﾒｯﾄ ｽﾛｯﾄﾙﾚﾊﾞｰ	2	2	2	
10-12		338-67163-0	Grommet 18-2.5 ｸﾞﾛﾒｯﾄ 18-2.5	1	1	1	
10-13		309-06972-0	Clamp 6.5-47.5P ｸﾗﾝﾌﾟ 6.5-47.5P	1	1	1	
10-14		921503-0612	Screw ｽｸﾘｭ	1	1	1	
10-15		345-67117-0	Grommet 17-2.7 ｸﾞﾛﾒｯﾄ 17-2.7	1	1	1	
10-16		3ASQ63005-0	Tiller Handle Sub-Assy ﾃｨﾗﾊﾝﾄﾞﾙｻﾌﾞｱｯｼ	1	1	1	
10-17		3H6Q63011-0	* Tiller Handle * ﾃｨﾗﾊﾝﾄﾞﾙ	1	1	1	
10-18		3B2-63104-1	* Stud * ｽﾀｯﾄﾞ	2	2	2	
10-19		369-63012-1	* Grip * ｸﾞﾘｯﾌﾟ	1	1	1	
10-20		3H6-63048-0	* Throttle Shaft Damper * ｽﾛｯﾄﾙｼｬﾌﾄﾀﾞﾝﾊﾟ	1	1	1	
10-21		3H6-63510-0	* Bushing 14-15.8-7 * ﾌﾞｯｼﾝｸﾞ 14-15.8-7	1	1	1	
10-22		920803-0518	* Screw * ｽｸﾘｭ	1	1	1	
10-23		3B2-63063-0	* Throttle Shaft Support * ｽﾛｯﾄﾙｼｬﾌﾄｻﾎﾟｰﾄ	1	1	1	
10-24		9215E3-0612	* Screw * ｽｸﾘｭ	1	1	1	
10-25		3B2-63035-1	* Friction Piece * ﾌﾘｸｼｮﾝﾋﾟｰｽ	1	1	1	
10-26		3B2-63034-0	* Adjusting Screw * ｱｼﾞｬｽﾃｨﾝｸﾞｽｸﾘｭ	1	1	1	
10-27		940103-0600	* Washer * ﾜｯｼｬ	1	1	1	
10-28		930103-0600	* Nut * ﾅｯﾄ	1	1	1	
10-29		3B2-63041-0	* Throttle Shaft * ｽﾛｯﾄﾙｼｬﾌﾄ	1	1	1	
10-30		369-72019-1	* Throttle Decal * ｽﾛｯﾄﾙﾃﾞｶｰﾙ	1	1	1	

ボトムカウル & ティラハンドル
Fig. 10 BOTTOM COWL & TILLER HANDLE

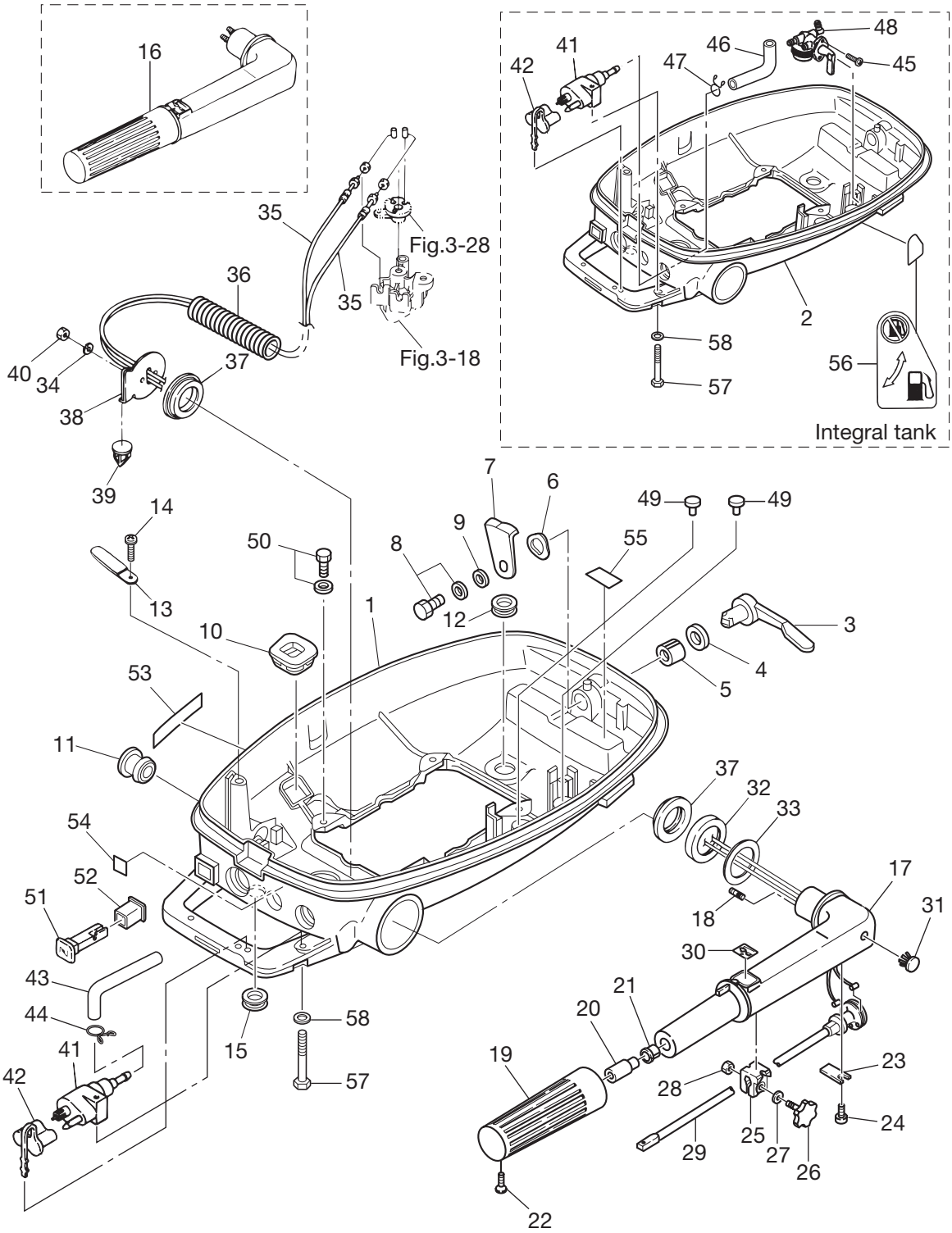

見出番号 Ref. No.		部品番号 Part No.	部　品　名 Description	個数 Q'ty F4B	F5B	F6B	備　考 Remarks
10-31		350-67154-0	* Plastic Rivet 6.5 * ﾌﾟﾗｽﾁｯｸﾘﾍﾞｯﾄ 6.5	1	1	1	
10-32		3H6-63026-0	Spacer Handle ｽﾍﾟｰｻ ﾊﾝﾄﾞﾙ	1	1	1	
10-33		3B2-63108-0	Washer 30-45-1 ﾜｯｼｬ 30-45-1	1	1	1	
10-34		941303-0600	Spring Washer ｽﾌﾟﾘﾝｸﾞﾜｯｼｬ	2	2	2	
10-35		3H6-63600-1	Throttle Wire ｽﾛｯﾄﾙﾜｲﾔ	2	2	2	
10-36		3H6-06133-0	Protector Wire Harness ﾌﾟﾛﾃｸﾀ ﾜｲﾔﾊｰﾈｽ	1	1	1	
10-37		3H6-63102-0	Bushing Steering ﾌﾞｯｼﾝｸﾞ ｽﾃｱﾘﾝｸﾞ	2	2	2	
10-38		3H6-63103-0	Steering Handle Stopper ｽﾃｱﾘﾝｸﾞﾊﾝﾄﾞﾙｽﾄｯﾊﾟ	1	1	1	
10-39		3H6-67154-0	Plastic Rivet 6.5 ﾌﾟﾗｽﾁｯｸﾘﾍﾞｯﾄ 6.5	1	1	1	
10-40		930103-0600	Nut ﾅｯﾄ	2	2	2	
10-41		394-70260-0	Fuel Connector (Engine Male) ﾌｭｴﾙｺﾈｸﾀ (ｴﾝｼﾞﾝ ﾒｰﾙ)	1	1	1	
10-42		3H6-70262-0	Fuel Connector Protector ﾌｭｴﾙｺﾈｸﾀﾌﾟﾛﾃｸﾀ	1	1	1	
10-43		3H6-02203-0	Fuel Hose 4.5L-75 ﾌｭｴﾙﾎｰｽ 4.5L-75	1	1	1	
10-44		338-02215-0	Clip Fuel Pipe ｸﾘｯﾌﾟ ﾌｭｴﾙﾊﾟｲﾌﾟ	1	1	1	
10-45		921803-0410	Screw ｽｸﾘｭ	2	2	2	
10-46		394-70325-0	Fuel Hose F ﾌｭｴﾙﾎｰｽ F	1	1	1	
10-47		338-02215-0	Clip Fuel Pipe ｸﾘｯﾌﾟ ﾌｭｴﾙﾊﾟｲﾌﾟ	1	1	1	
10-48		3H9-70311-0	Fuel Cock Assy ﾌｭｴﾙｺｯｸｱｯｼ	1	1	1	
10-49		3AS-67161-0	Grommet ｸﾞﾛﾒｯﾄ	2	2	2	
10-50		9101E3-5616	Bolt ﾎﾞﾙﾄ	4	4	4	
10-51		3H6-67151-0	Choke Rod ﾁｮｰｸﾛｯﾄﾞ	1	1	1	
10-52		3H6-67104-0	Choke Rod Bushing ﾁｮｰｸﾛｯﾄﾞﾌﾞｯｼﾝｸﾞ	1	1	1	
10-53		3H6-67572-0	Storage Decal ｽﾄﾚｰｼﾞﾃﾞｶｰﾙ	1	1	1	
10-54		3H6-76199-0	Oil Pressure Decal ﾗﾍﾞﾙｵｲﾙﾌﾟﾚｯｼｬ	1	1	1	
10-55		3H6-72026-0	Spark Plug Decal ｽﾊﾟｰｸﾌﾟﾗｸﾞﾃﾞｶｰﾙ	1	1	1	
10-56		3H9-72024-0	Fuel Lever Decal ﾌｭｴﾙﾚﾊﾞｰﾃﾞｶｰﾙ	1	1	1	
10-57		910103-0640	Bolt ﾎﾞﾙﾄ	1	1	1	
10-58		940103-0600	Washer ﾜｯｼｬ	1	1	1	

トップカウル
Fig. 11　TOP COWL

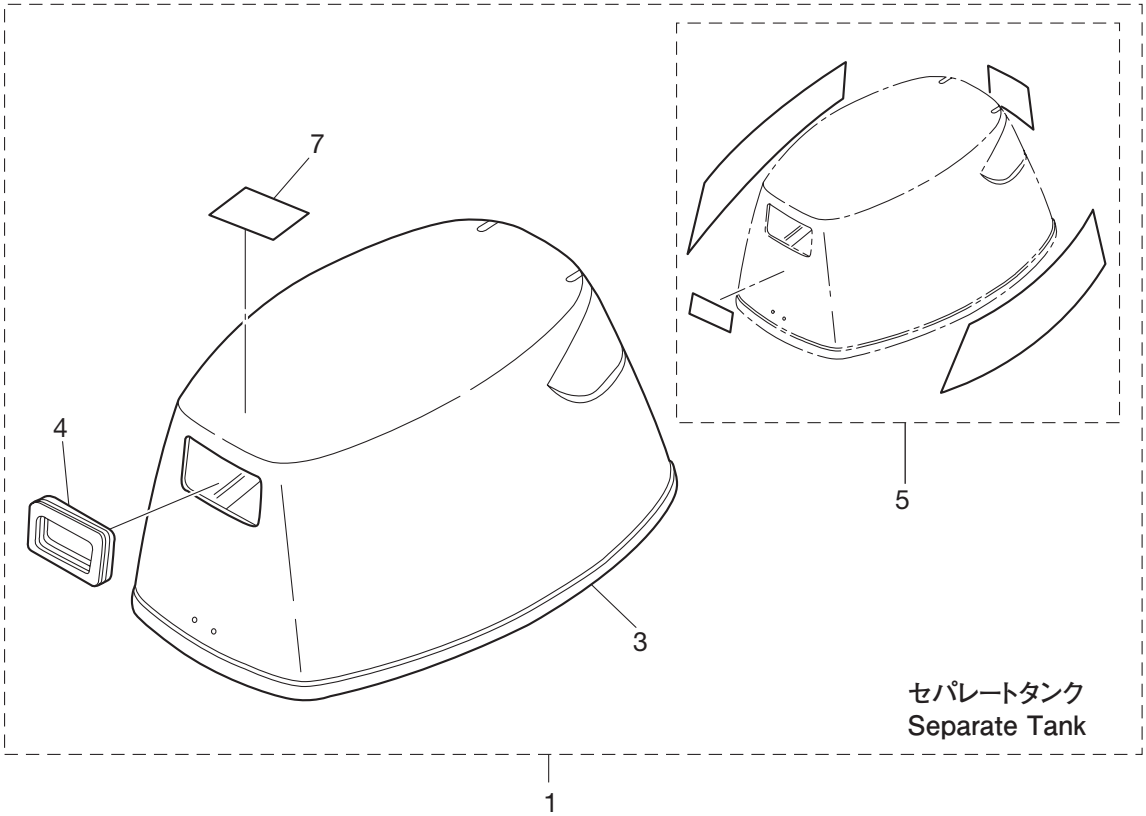

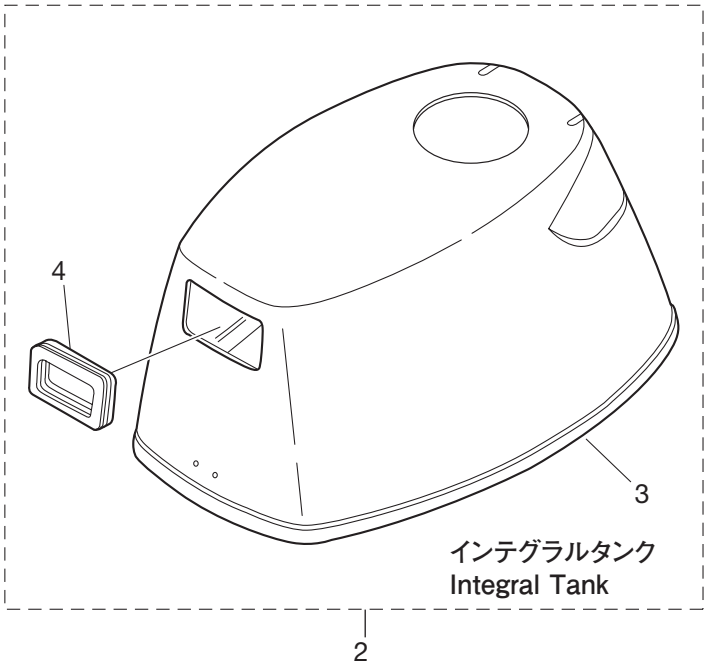

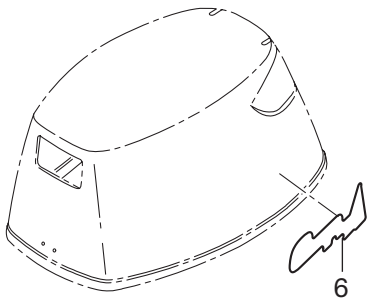

セイルプロデカール
Sail Pro Decal

見出番号 Ref. No.		部品番号 Part No.	部　品　名 Description	個数 Q'ty F4B	F5B	F6B	備　考 Remarks
11-1		3ASQ67645-2	Top Cowl Assy (Service) ﾄｯﾌﾟｶｳﾙｱｯｼ (ｻｰﾋﾞｽ)	1	1	1	for Separate Tank Model
11-2		3CPQ67645-2	Top Cowl Assy (Service) (Integral Tank) ﾄｯﾌﾟｶｳﾙ (ｻｰﾋﾞｽ) (ｲﾝﾃｸﾞﾗﾙﾀﾝｸ)	1	1	1	for Integral Tank Model
11-3		3H6-67501-0	* Top Cowl Seal L＝1170 * ﾄｯﾌﾟｶｳﾙｼｰﾙ L＝1170	1	1	1	
11-4		3B2-67503-0	* Starter Seal * ｽﾀｰﾀｼｰﾙ	1	1	1	
11-5	1	3H9-87801-1	* Decal Set (F4B) * ﾃﾞｶｰﾙｾｯﾄ (F4B)	1			4ps
11-5	2	3H6-87801-1	* Decal Set (F5B) * ﾃﾞｶｰﾙｾｯﾄ (F5B)		1		5ps
11-5	3	3R4-87801-1	* Decal Set (F6B) * ﾃﾞｶｰﾙｾｯﾄ (F6B)			1	6ps
11-6		3AU-67562-1	Sail Pro Decal ｾｲﾙﾌﾟﾛﾃﾞｶｰﾙ	2	2	2	
11-7		3R0-72180-0	Caution Decal (A) ｺｰｼｮﾝﾃﾞｶｰﾙ (A)	1	1	1	

セパレートフュエルタンク
Fig. 12 SEPARATE FUEL TANK

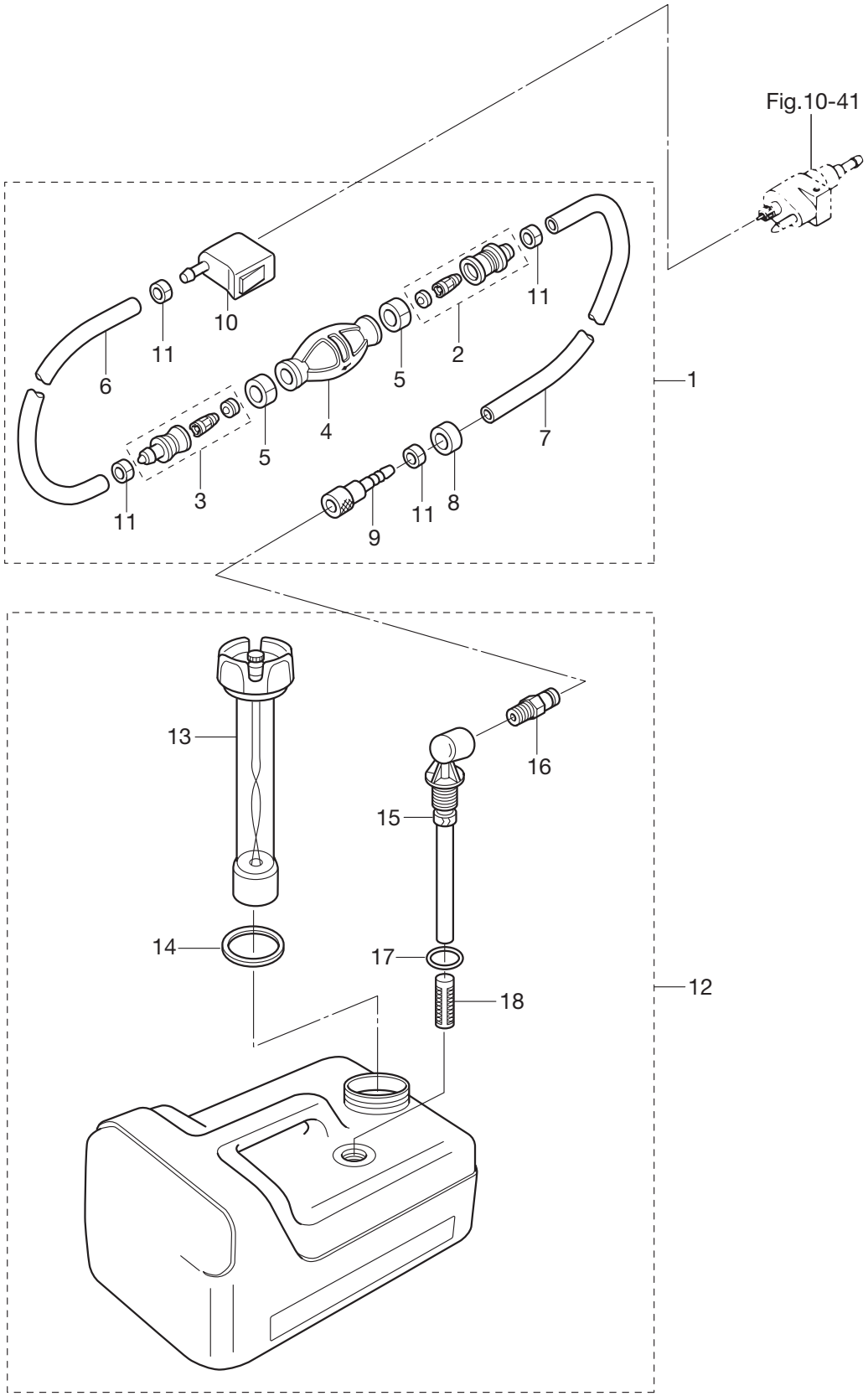

見出番号 Ref. No.		部品番号 Part No.	部　品　名 Description	個数 Q'ty F4B	F5B	F6B	備　考 Remarks
12-1	1	3H6-70200-1	Primer Bulb Assy ﾌﾟﾗｲﾏﾊﾞﾙﾌﾞｱｯｼ	1	1	1	STD
12-1	2	3AC-70200-2	Primer Bulb Assy ﾌﾟﾗｲﾏﾊﾞﾙﾌﾞｱｯｼ	1	1	1	Low Permeation Parts (for USA model)
12-2		3C7-70220-1	* Joint Assy (Inlet) * ｼﾞｮｲﾝﾄ ｱｯｼ (ｲﾝﾚｯﾄ)	1	1	1	
12-3		3C7-70224-1	* Joint Assy (Outlet) * ｼﾞｮｲﾝﾄ ｱｯｼ (ｱｳﾄﾚｯﾄ)	1	1	1	
12-4		3C7-70211-1	* Primer Bulb * ﾌﾟﾗｲﾏﾊﾞﾙﾌﾞ	1	1	1	
12-5		3C7-70217-0	* Clamp * ｸﾗﾝﾌﾟ	2	2	2	
12-6	1	98AB-70-700	* Hose * ﾎｰｽ	1	1	1	STD 98AB-701000
12-6	2	3GF-70241-0	* Hose * ﾎｰｽ	1	1	1	Low Permeation Parts (for USA model)
12-7	1	98AB-701600	* Hose * ﾎｰｽ	1	1	1	STD 98AB-701000×2
12-7	2	3GF-70240-0	* Hose * ﾎｰｽ	1	1	1	Low Permeation Parts (for USA model)
12-8		3B7-70280-1	* Fuel Connector Mark * ﾌｭｴﾙｺﾈｸﾀﾏｰｸ	1	1	1	
12-9	1	3GF-70281-0	* Fuel Connector * ﾌｭｴﾙｺﾈｸﾀ	1	1	1	STD
12-9	2	3GF-70281-0	* Fuel Connector * ﾌｭｴﾙｺﾈｸﾀ	1	1	1	Low Permeation Parts (for USA model)
12-10		394-70250-0	* Fuel Connector (Engine,Female) * ﾌｭｴﾙｺﾈｸﾀ (ｴﾝｼﾞﾝﾌｨﾒｰﾙ)	1	1	1	
12-11		332-70201-0	* Clamp * ｸﾗﾝﾌﾟ	4	4	4	
12-12		3B2-70167-0	Fuel Tank Assy 12L(TOHATSU) ﾌｭｴﾙﾀﾝｸｱｯｼ 12L(ﾄｰﾊﾂ)	1	1	1	
12-13		3B2-70050-0	* Fuel Gauge Vent Cap Assy * ﾌｭｴﾙｹﾞｰｼﾞﾍﾞﾝﾄｷｬｯﾌﾟｱｯｼ	1	1	1	
12-14		3C7-70021-0	* Tank Filler Cap Gasket * ﾀﾝｸﾌｨﾗｷｬｯﾌﾟｶﾞｽｹｯﾄ	1	1	1	
12-15		3B2-70155-0	* Pick-Up Elbow Assy (12L) * ﾋﾟｯｸｱｯﾌﾟｴﾙﾎﾞｱｯｼ (12L)	1	1	1	
12-16		3E0-70270-0	* Quick-Connector (Male) * ｸｲｯｸｺﾈｸﾀ (ﾒｰﾙ)	1	1	1	
12-17		3C7-70199-0	* O-Ring * Oﾘﾝｸﾞ	1	1	1	
12-18		3C7-70113-0	* Filter * ﾌｨﾙﾀ	1	1	1	

インテグラルフュエルタンク
Fig. 13 INTEGRAL FUEL TANK

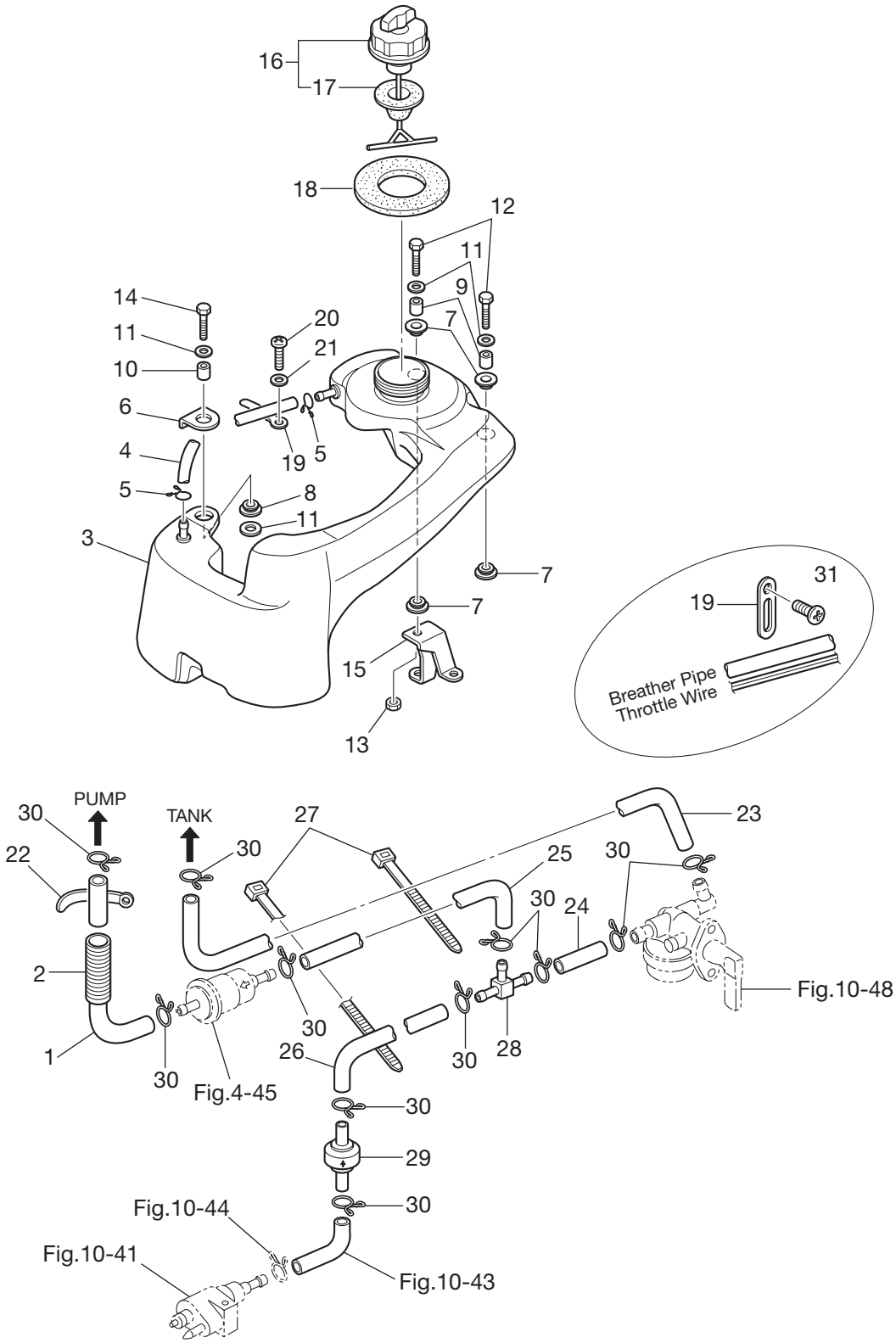

見出番号 Ref. No.	部品番号 Part No.	部　品　名 Description	個数 Q'ty F4B	F5B	F6B	備　考 Remarks
13-1	394-02211-0	Fuel Hose C ﾌｭｴﾙﾎｰｽ C	1	1	1	
13-2	3H9-70313-0	Fuel Hose Protector ﾌｴﾙﾎｰｽﾌﾟﾛﾃｸﾀ	1	1	1	
13-3	3H9-70316-3	Fuel Tank ﾌｭｴﾙﾀﾝｸ	1	1	1	
13-4	98AB-50-250	Hose ﾎｰｽ	1	1	1	98AB-501000
13-5	338-02215-0	Clip Fuel Pipe ｸﾘｯﾌﾟ ﾌｭｴﾙﾊﾟｲﾌﾟ	2	2	2	
13-6	3H9-70048-0	Fuel Tank Holding Plate ﾌｭｴﾙﾀﾝｸﾎｰﾙﾃﾞｨﾝｸﾞﾌﾟﾚｰﾄ	1	1	1	
13-7	346-67113-0	Mount Motor Cover Lower ﾏｳﾝﾄ ﾓｰﾀｶﾊﾞｰﾛｱ	4	4	4	
13-8	122-35083-0	Rubber Mount 9-23-4 ﾗﾊﾞｰﾏｳﾝﾄ 9-23-4	1	1	1	
13-9	346-67114-1	Spacer 6.2-9-15.7 ｽﾍﾟｰｻ 6.2-9-15.7	2	2	2	
13-10	3H9-70015-1	Spacer 6.2-9-11.5 ｽﾍﾟｰｻ 6.2-9-11.5	1	1	1	
13-11	346-67115-0	Washer 6.5-21-1 ﾜｯｼｬ 6.5-21-1	4	4	4	
13-12	910103-0625	Bolt ﾎﾞﾙﾄ	2	2	2	
13-13	930103-0600	Nut ﾅｯﾄ	1	1	1	
13-14	910103-0620	Bolt ﾎﾞﾙﾄ	1	1	1	
13-15	3H9-70044-0	Bracket (Rear) ﾌﾞﾗｹｯﾄ (ﾘﾔ)	1	1	1	
13-16	3H9-70020-0	Fuel Tank Cap Assy ﾌｭｴﾙﾀﾝｸｷｬｯﾌﾟｱｯｼ	1	1	1	
13-17	309-70021-3	* Tank Filler Cap Gasket * ﾀﾝｸﾌｨﾗｷｬｯﾌﾟｶﾞｽｹｯﾄ	1	1	1	
13-18	3H9-70036-1	Fuel Tank Seal ﾌｭｴﾙﾀﾝｸｼｰﾙ	1	1	1	
13-19	309-06972-0	Clamp 6.5-47.5P ｸﾗﾝﾌﾟ 6.5-47.5P	2	2	2	
13-20	9215E3-0510	Screw ｽｸﾘｭ	1	1	1	
13-21	940103-0500	Washer ﾜｯｼｬ	1	1	1	
13-22	345-06915-0	Clamp 6.5-14 ｸﾗﾝﾌﾟ 6.5-14	1	1	1	
13-23	3H9-70326-0	Fuel Hose 4.5S-310 ﾌｭｴﾙﾎｰｽ 4.5S-310	1	1	1	
13-24	98AB-50-030	Hose ﾎｰｽ	1	1	1	
13-25	3H9-70325-0	Fuel Hose 4.5L-20 ﾌｭｴﾙﾎｰｽ 4.5L-20	1	1	1	
13-26	3H6-02204-0	Fuel Hose 4.5L-115 ﾌｭｴﾙﾎｰｽ 4.5L-115	1	1	1	
13-27	369-84398-0	Band Lead Wire 158 ﾊﾞﾝﾄﾞﾘｰﾄﾞﾜｲﾔ 158	2	2	2	
13-28	394-70013-0	Pipe Joint ﾊﾟｲﾌﾟｼﾞｮｲﾝﾄ	1	1	1	
13-29	394-70327-0	Non-Return Valve ﾉﾝﾘﾀｰﾝﾊﾞﾙﾌﾞ	1	1	1	
13-30	338-02215-0	Clip Fuel Pipe ｸﾘｯﾌﾟ ﾌｭｴﾙﾊﾟｲﾌﾟ	12	12	12	

インテグラルフュエルタンク
Fig. 13 INTEGRAL FUEL TANK

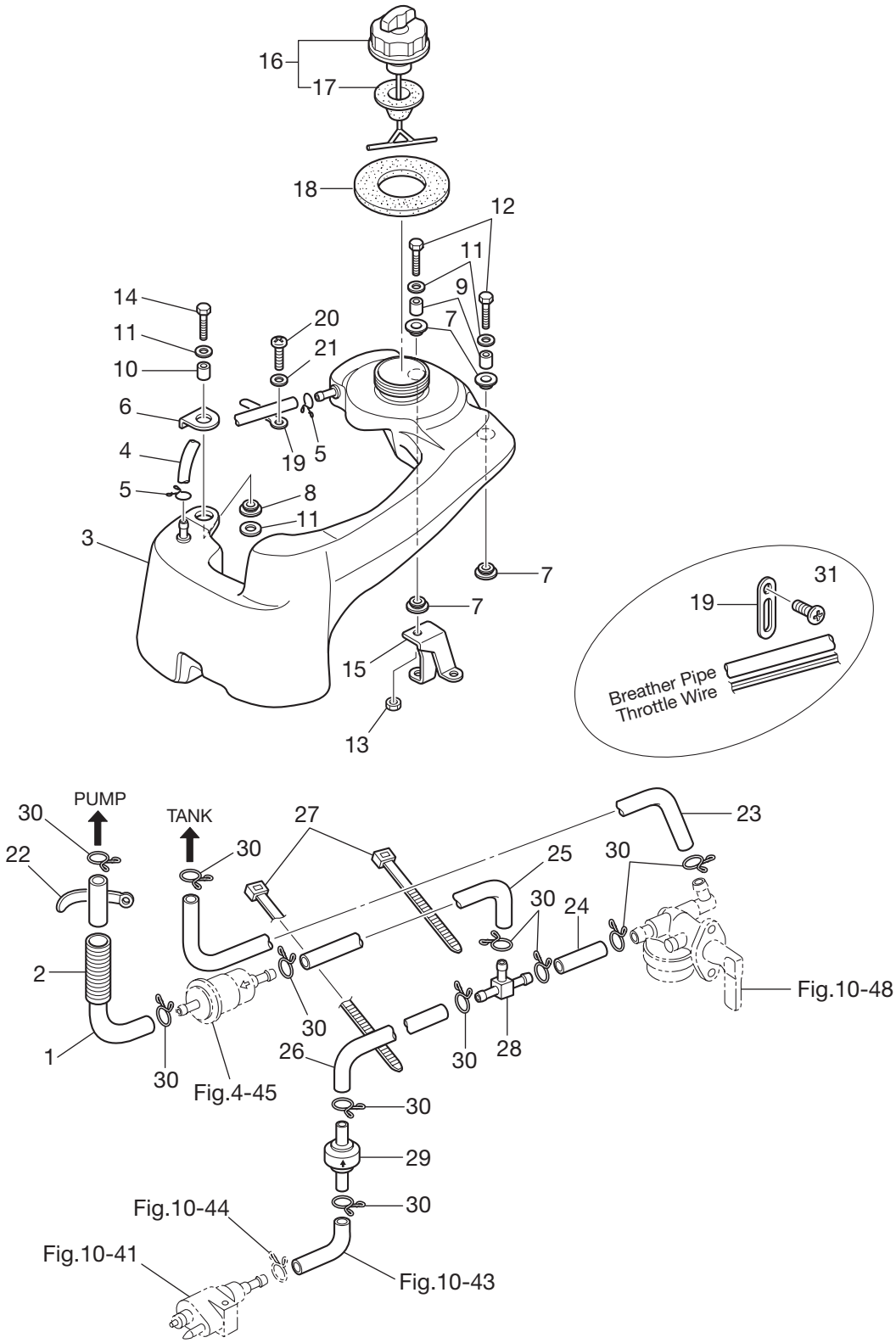

見出番号 Ref. No.		部品番号 Part No.	部　品　名 Description	個数 Q'ty F4B	F5B	F6B	備　考 Remarks
13-31		921503-0612	Screw ｽｸﾘｭ	1	1	1	

オプショナルパーツ (1) アクセサリ (リモートコントロール)
Fig. 14 OPTIONAL PARTS (1) ACCESSORIES (REMOTE CONTROL)

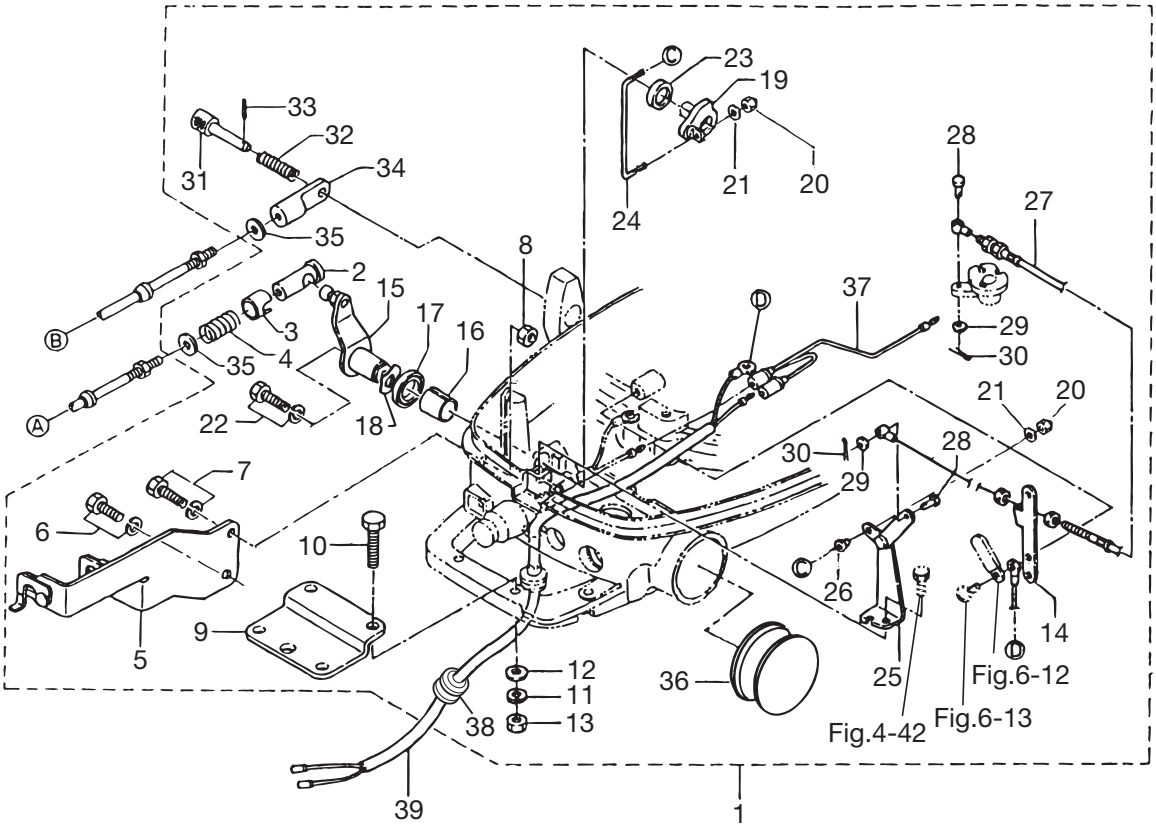

見出番号 Ref. No.	部品番号 Part No.	部　品　名 Description	個数 Q'ty F4B	F5B	F6B	備　考 Remarks
14-1	3AS-83880-0	Remote Control Fitting Assy ﾘﾓｰﾄｺﾝﾄﾛｰﾙﾌｨｯﾃｨﾝｸﾞｱｯｼ	1	1	1	
14-2	3A1-83722-0	* Ball Joint Holder * ﾎﾞｰﾙｼﾞｮｲﾝﾄﾎﾙﾀﾞ	1	1	1	
14-3	332-83723-0	* Holder Cap * ﾎﾙﾀﾞｷｬｯﾌﾟ	1	1	1	
14-4	332-83724-0	* Spring Ball Joint * ｽﾌﾟﾘﾝｸﾞ ﾎﾞｰﾙｼﾞｮｲﾝﾄ	1	1	1	
14-5	369-83820-0	* Cable Clip Assy * ｹｰﾌﾞﾙｸﾘｯﾌﾟｱｯｼ	1	1	1	
14-6	910103-6616	* Bolt * ﾎﾞﾙﾄ	1	1	1	
14-7	910103-6625	* Bolt * ﾎﾞﾙﾄ	1	1	1	
14-8	930103-0600	* Nut * ﾅｯﾄ	2	2	2	
14-9	369-83830-2	* Steering Hook Plate * ｽﾃｱﾘﾝｸﾞﾌｯｸﾌﾟﾚｰﾄ	1	1	1	
14-10	910103-0830	* Bolt * ﾎﾞﾙﾄ	2	2	2	
14-11	941303-0800	* Spring Washer * ｽﾌﾟﾘﾝｸﾞﾜｯｼｬ	2	2	2	
14-12	940103-0800	* Washer * ﾜｯｼｬ	2	2	2	
14-13	930103-0800	* Nut * ﾅｯﾄ	2	2	2	
14-14	3H6-83862-1	* Throttle Wire Bracket * ｽﾛｯﾄﾙﾜｲﾔﾌﾞﾗｹｯﾄ	1	1	1	
14-15	3H6-83910-1	* Throttle Lever (Remote Cont) * ｽﾛｯﾄﾙﾚﾊﾞｰ (ﾘﾓｰﾄｺﾝﾄﾛｰﾙ)	1	1	1	
14-16	369-67105-0	* Hook Lever Bushing * ﾌﾞｯｼﾝｸﾞﾌｯｸﾚﾊﾞｰ	1	1	1	
14-17	338-67147-0	* Seal Ring Hook Lever * ｼｰﾙﾘﾝｸﾞ ﾌｯｸﾚﾊﾞｰ	1	1	1	
14-18	941403-1400	* Wave Washer d=14 * ｳｪｰﾌﾞﾜｯｼｬ d=14	1	1	1	
14-19	3H6-83920-1	* Throttle Lever Assy * ｽﾛｯﾄﾙﾚﾊﾞｰｱｯｼ	1	1	1	
14-20	930403-0300	* Nylon Nut * ﾅｲﾛﾝﾅｯﾄ	2	2	2	
14-21	940103-0300	* Washer * ﾜｯｼｬ	2	2	2	
14-22	910153-5635	* Bolt * ﾎﾞﾙﾄ	1	1	1	
14-23	369-83888-0	* Collar 13.5-18-2.5 * ｶﾗｰ 13.5-18-2.5	1	1	1	
14-24	3H6-83825-2	* Rod Throttle Link * ﾛｯﾄﾞ ｽﾛｯﾄﾙﾘﾝｸ	1	1	1	
14-25	3H6-83867-0	* Throttle Link Assy * ｽﾛｯﾄﾙﾘﾝｸｱｯｼ	1	1	1	
14-26	3H6-63627-0	* Bushing Rodφ3 * ﾌﾞｯｼﾝｸﾞ ﾛｯﾄﾞ 3ﾊﾟｲ	1	1	1	
14-27	3H6-83863-1	* Throttle Wire (Remote Cntrol) * ｽﾛｯﾄﾙﾜｲﾔ (ﾘﾓｰﾄｺﾝﾄﾛｰﾙ)	1	1	1	
14-28	3H6-63626-0	* Pin Throttle Wire * ﾋﾟﾝ ｽﾛｯﾄﾙﾜｲﾔ	2	2	2	
14-29	940103-0400	* Washer * ﾜｯｼｬ	2	2	2	
14-30	951503-1210	* Split Pin * ｽﾌﾟﾘｯﾄﾋﾟﾝ	2	2	2	

オプショナルパーツ (1) アクセサリ (リモートコントロール)
Fig. 14 OPTIONAL PARTS (1) ACCESSORIES (REMOTE CONTROL)

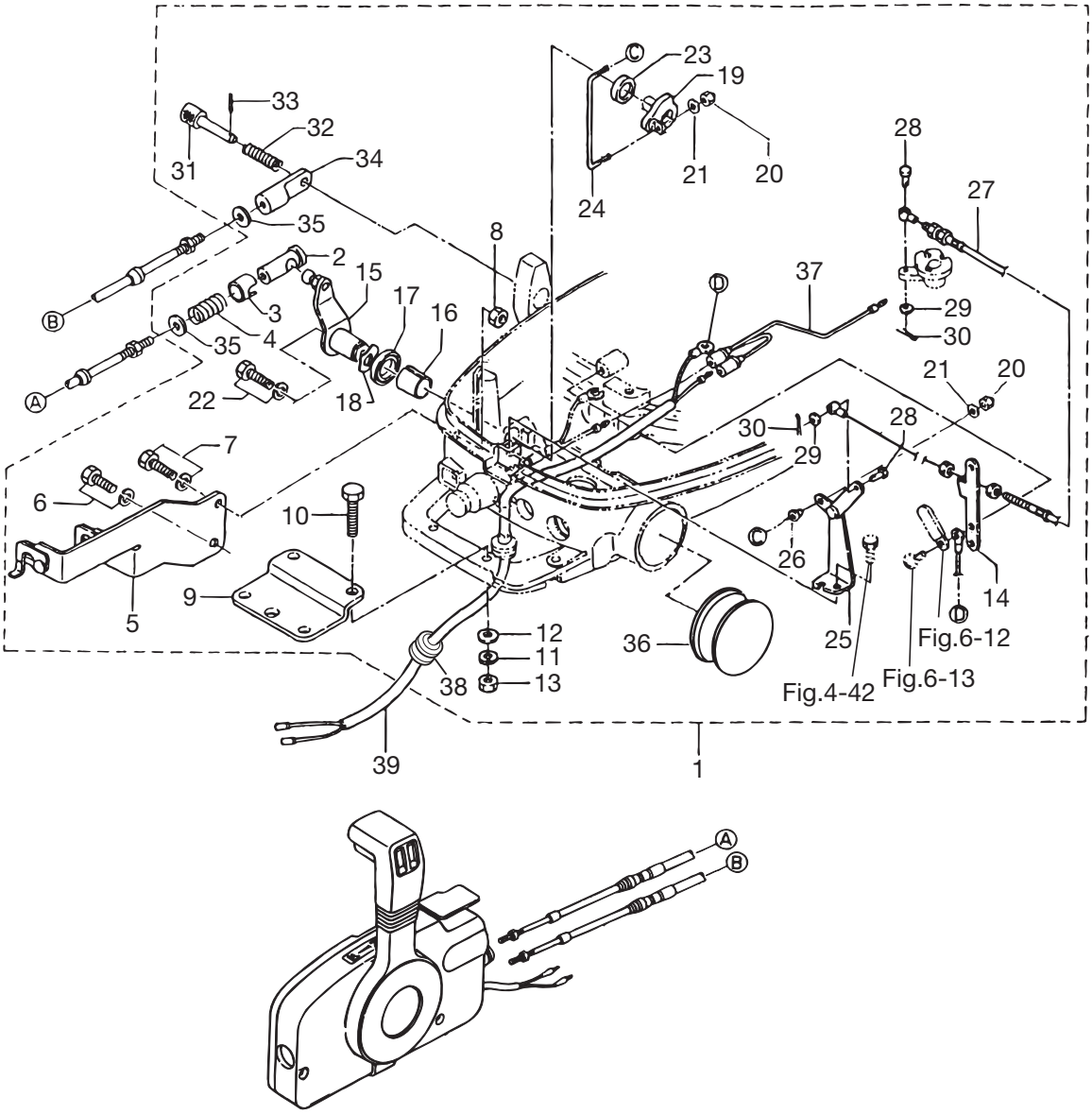

見出番号 Ref. No.		部品番号 Part No.	部　品　名 Description	個数 Q'ty F4B	F5B	F6B	備　考 Remarks
14-31		332-83728-0	* Pin * ﾋﾟﾝ	1	1	1	
14-32		332-83729-0	* Spring Lock Pin * ｽﾌﾟﾘﾝｸﾞ ﾛｯｸﾋﾟﾝ	1	1	1	
14-33		951403-0212	* Spring Pin 2-12 * ｽﾌﾟﾘﾝｸﾞﾋﾟﾝ 2-12	1	1	1	
14-34		369-83715-1	* Cable Joint * ｹｰﾌﾞﾙｼﾞｮｲﾝﾄ	1	1	1	
14-35		332-83725-0	* Washer 5.5-14-1.2 * ﾜｯｼｬ 5.5-14-1.2	2	2	2	
14-36		3H6-67161-0	* Grommet 43-23 * ｸﾞﾛﾒｯﾄ 43-23	1	1	1	
14-37		3AS-83883-0	* Separate Cord * ｾﾊﾟﾚｰﾄｺｰﾄﾞ	1	1	1	
14-38		345-66226-0	* Grommet 17-3 * ｸﾞﾛﾒｯﾄ 17-3	1	1	1	
14-39	1	369-83846-0	Remote Control Stop Cord (2.0m) ﾘﾓｰﾄｺﾝﾄﾛｰﾙｽﾄｯﾌﾟｺｰﾄﾞ (2.0m)	1	1	1	
14-39	2	369-83848-0	Remote Control Stop Cord (3.2m) ﾘﾓｰﾄｺﾝﾄﾛｰﾙｽﾄｯﾌﾟｺｰﾄﾞ (3.2m)	1	1	1	
14-39	3	369-83853-0	Remote Control Stop Cord (3.9m) ﾘﾓｰﾄｺﾝﾄﾛｰﾙｽﾄｯﾌﾟｺｰﾄﾞ (3.9m)	1	1	1	
14-39	4	369-83858-0	Remote Control Stop Cord (5.9m) ﾘﾓｰﾄｺﾝﾄﾛｰﾙｽﾄｯﾌﾟｺｰﾄﾞ (5.9m)	1	1	1	

オプショナルパーツ (2) アクセサリ
Fig. 15 OPTIONAL PARTS (2) ACCESSORIES

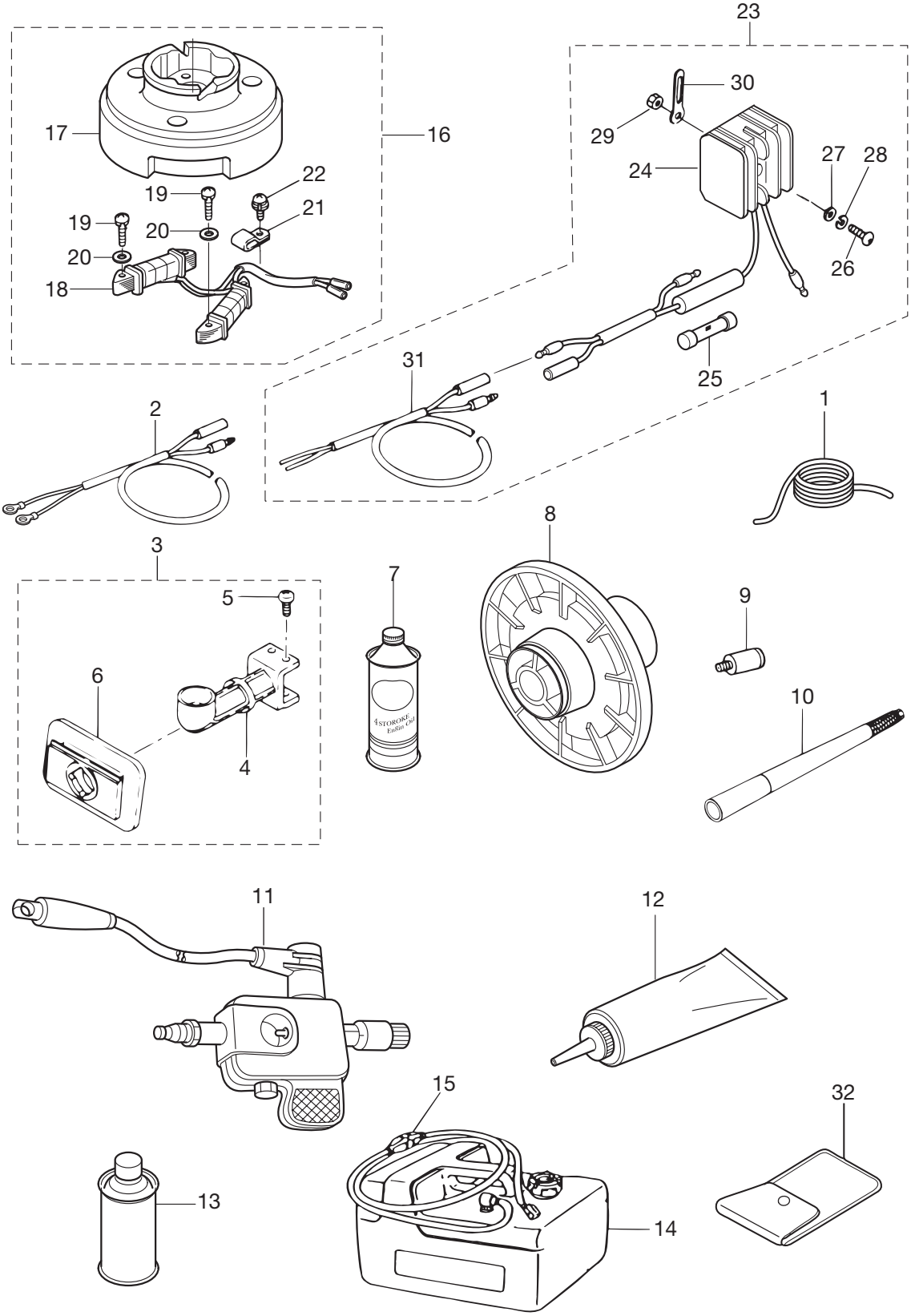

見出番号 Ref. No.		部品番号 Part No.	部　品　名 Description	個数 Q'ty F4B	F5B	F6B	備　考 Remarks
15-1		312-72201-0	Safety Rope 4-1000mm ｾｰﾌﾃｨﾛｰﾌﾟ 4-1000mm	1	1	1	
15-2		399-76130-0	Battery Cable L＝1716 ﾊﾞｯﾃﾘｹｰﾌﾞﾙ L＝1716	1	1	1	
15-3		399B05180-0	Vertical Starter Kit ﾊﾞｰﾁｶﾙｽﾀｰﾀｷｯﾄ	1	1	1	
15-4		369B05911-0	Vertical Starter Guide ﾊﾞｰﾁｶﾙｽﾀｰﾀｶﾞｲﾄﾞ	1	1	1	
15-5		369-05913-0	Tapping Screw ﾀｯﾋﾟﾝｸﾞｽｸﾘｭ	4	4	4	
15-6		3B2-05912-0	Seal Robber,Virtical Starting Accessory ｼｰﾙ ﾗﾊﾞｰ ﾊﾞｰﾁｶﾙｽﾀｰﾃｨﾝｸﾞｱｸｾｻﾘ	1	1	1	
15-7		3AC-72300-0	Engine Oil ｴﾝｼﾞﾝｵｲﾙ	1	1	1	1L
15-8		369-64111-0	Test Propeller ﾃｽﾄﾌﾟﾛﾍﾟﾗ	1	1	1	
15-9		336-60007-0	Flushing Plug ﾌﾗｯｼﾝｸﾞﾌﾟﾗｸﾞ	1	1	1	
15-10	1	3B2Q63037-0	Long Handle 0.4m ﾛﾝｸﾞﾊﾝﾄﾞﾙ 0.4m	1	1	1	L=400
15-10	2	3A1-63039-0	Long Handle 0.8m ﾛﾝｸﾞﾊﾝﾄﾞﾙ 0.8m	1	1	1	L=800
15-10	3	3A1-63038-0	Long Handle 1m ﾛﾝｸﾞﾊﾝﾄﾞﾙ 1m	1	1	1	L=1000
15-11		3F3-72540-0	Spark Tester (PET-4000) ｽﾊﾟｰｸﾃｽﾀ (PET-4000)	1	1	1	
15-12		332-72306-0	Gear Oil ｷﾞﾔｵｲﾙ	1	1	1	
15-13		3AC-72326-0	Touch-Up Paint (Aquamarine Blue) ﾀｯﾁｱｯﾌﾟﾍﾟｲﾝﾄ (ｱｸｱﾏﾘﾝ)	1	1	1	
15-14		3B2-70167-0	Fuel Tank Assy 12L(Tohatsu) ﾌｭｴﾙﾀﾝｸｱｯｼ 12L(ﾄｰﾊﾂ)	1	1	1	for F6B(D)/5B(D)/4B(D)
15-15	1	3H6-70200-1	Primer Bulb Assy ﾌﾟﾗｲﾏﾊﾞﾙﾌﾞｱｯｼ	1	1	1	for F6B(D)/5B(D)/4B(D)
15-15	2	3AC-70200-2	Primer Bulb Assy ﾌﾟﾗｲﾏﾊﾞﾙﾌﾞｱｯｼ	1	1	1	Low Permeation Parts (for USA model)
15-16		3AS-06128-0	Alternator Kit ｵﾙﾀﾈｰﾀｷｯﾄ	1	1	1	
15-17		3AS-06001-0	* Flywheel MF54 (Mark50) * ﾌﾗｲﾎｲｰﾙ MF54 (ﾏｰｸ50)	1	1	1	for with Alternator
15-18		3AS-06023-0	* Alternator Assy * ｵﾙﾀﾈｰﾀｱｯｼ	1	1	1	
15-19		921503-0525	* Screw * ｽｸﾘｭ	4	4	4	
15-20		940103-0500	* Washer * ﾜｯｼｬ	4	4	4	
15-21		369-06915-0	* Clamp * ｸﾗﾝﾌﾟ	1	1	1	
15-22		921521-6408	* Screw * ｽｸﾘｭ	1	1	1	
15-23		3H6-76160-0	Rectifier Kit ﾚｸﾁﾌｧｲﾔｷｯﾄ	1	1	1	
15-24		369-76060-1	* Rectifier Complete * ﾚｸﾁﾌｧｲﾔｺﾝﾌﾟﾘｰﾄ	1	1	1	
15-25		334-76211-0	** Fuse (10A) ** ﾋｭｰｽﾞ (10A)	1	1	1	
15-26		921503-0525	* Screw * ｽｸﾘｭ	1	1	1	
15-27		940103-0500	* Washer * ﾜｯｼｬ	1	1	1	

オプショナルパーツ (2) アクセサリ
Fig. 15 OPTIONAL PARTS (2) ACCESSORIES

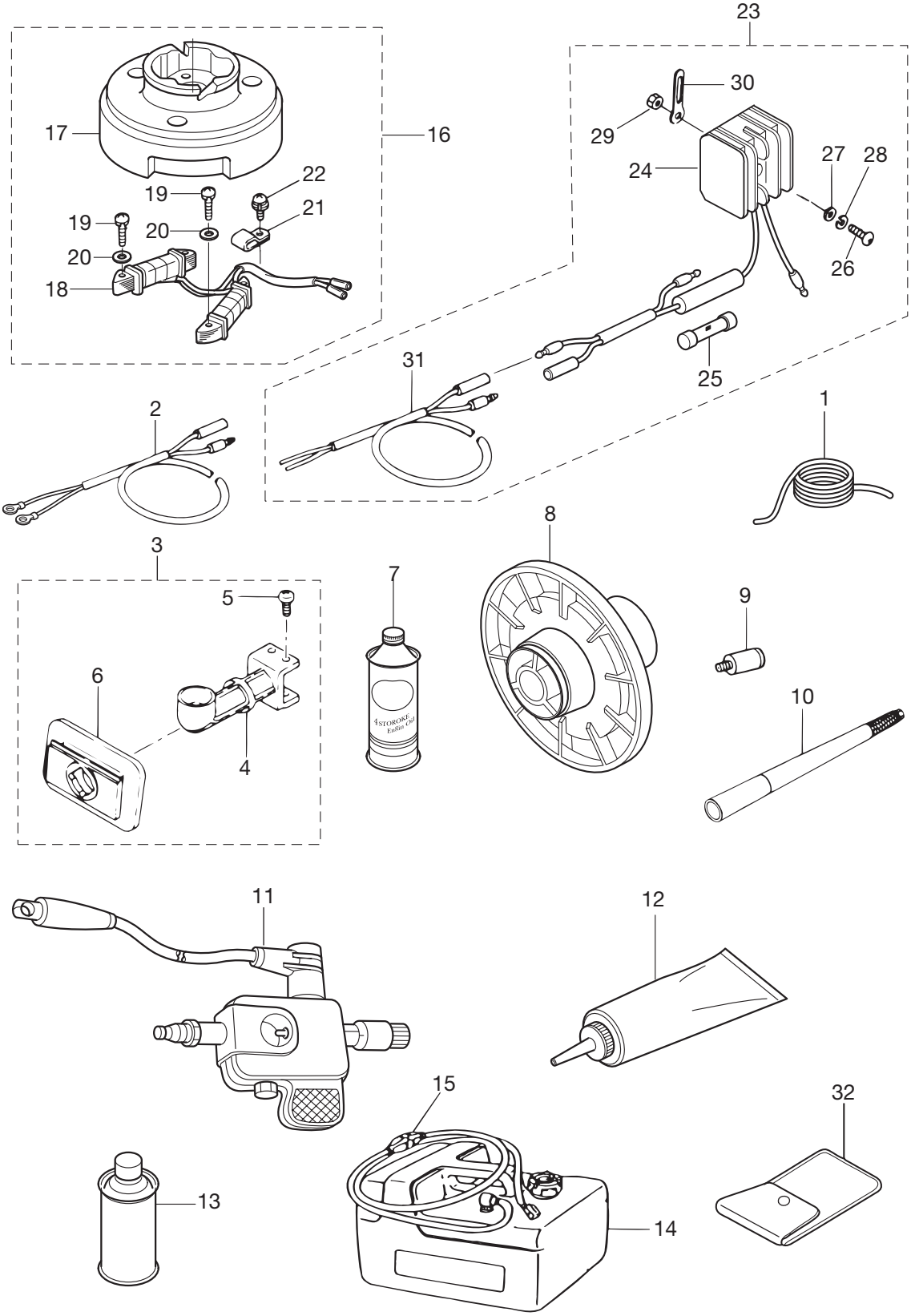

見出番号 Ref. No.		部品番号 Part No.	部　品　名 Description	個数 Q'ty F4B	F5B	F6B	備　考 Remarks
15-28		941303-0500	* Spring Washer * ｽﾌﾟﾘﾝｸﾞﾜｯｼｬ	1	1	1	
15-29		930103-0500	* Nut * ﾅｯﾄ	1	1	1	
15-30		353-06972-0	* Clamp 7-80P * ｸﾗﾝﾌﾟ 7-80P	1	1	1	
15-31		369-76161-0	* Extension Cord L＝2000 * ｴｸｽﾃﾝｼｮﾝｺｰﾄﾞ L＝2000	1	1	1	
15-32		3BJ-72100-0	Tool Kit ﾂｰﾙｷｯﾄ	1	1	1	

アッセンブリ , キット
Fig. 16 ASSEMBLY, KIT

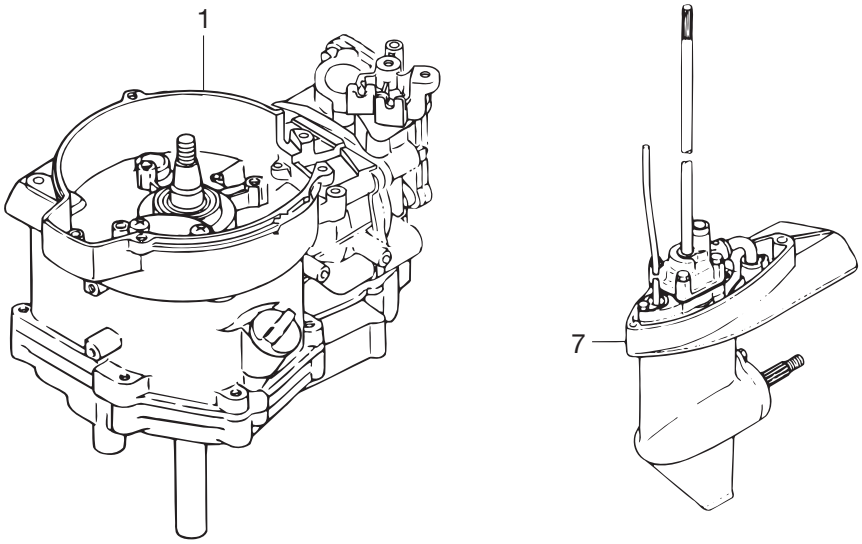

キャブレタリペアキット Carburetor Repair Kit	6
パワーヘッドガスケットセット Power Head Gasket Set	2
ウォータポンプリペアキット Water Pump Repair Kit	3
クロムメッキウォータポンプキット Chrome Plate Water Pump Kit	4
ロワユニットガスケットセット Lower Unit Gasket Set	5

見出番号 Ref. No.		部品番号 Part No.	部　品　名 Description	個数 Q'ty F4B	F5B	F6B	備　考 Remarks
16-1		3ASB87090-5	Engine Short Block Kit ｴﾝｼﾞﾝｼｮｰﾄﾌﾞﾛｯｸｷｯﾄ	1	1	1	
16-2		3AS-87121-0	Power Head Gasket Set ﾊﾟﾜｰﾍｯﾄﾞｶﾞｽｹｯﾄｾｯﾄ	1	1	1	
16-3		369-87322-1	Water Pump Repair Kit ｳｫｰﾀﾎﾟﾝﾌﾟﾘﾍﾟｱｷｯﾄ	1	1	1	
16-4		369-65231-0	Water Pump Kit (Chrome Plated) ｳｫｰﾀﾎﾟﾝﾌﾟｷｯﾄ (ｸﾛﾑﾒｯｷ)	1	1	1	
16-5		369-87321-0	Lower Unit Gasket Set ﾛﾜﾕﾆｯﾄｶﾞｽｹｯﾄｾｯﾄ	1	1	1	
16-6		3H6-87122-0	Carburetor Repair Kit ｷｬﾌﾞﾚﾀ ﾘﾍﾟｱｷｯﾄ	1	1	1	
16-7	1	369Q87301-3	Lower Unit Assy (S) ﾛﾜﾕﾆｯﾄｱｯｼ (S)	1	1	1	for Transom“S”
16-7	2	369Q87302-3	Lower Unit Assy (L) ﾛﾜﾕﾆｯﾄｱｯｼ (L)	1	1	1	for Transom“L” STD
16-7	3	399Q87302-2	Lower Unit Assy (L) ﾛﾜﾕﾆｯﾄｱｯｼ (L)	1	1	1	for Transom“L” Sail Pro

リモートコントロールボックスアッシ
Fig. 17 REMOTE CONTROL BOX ASS'Y

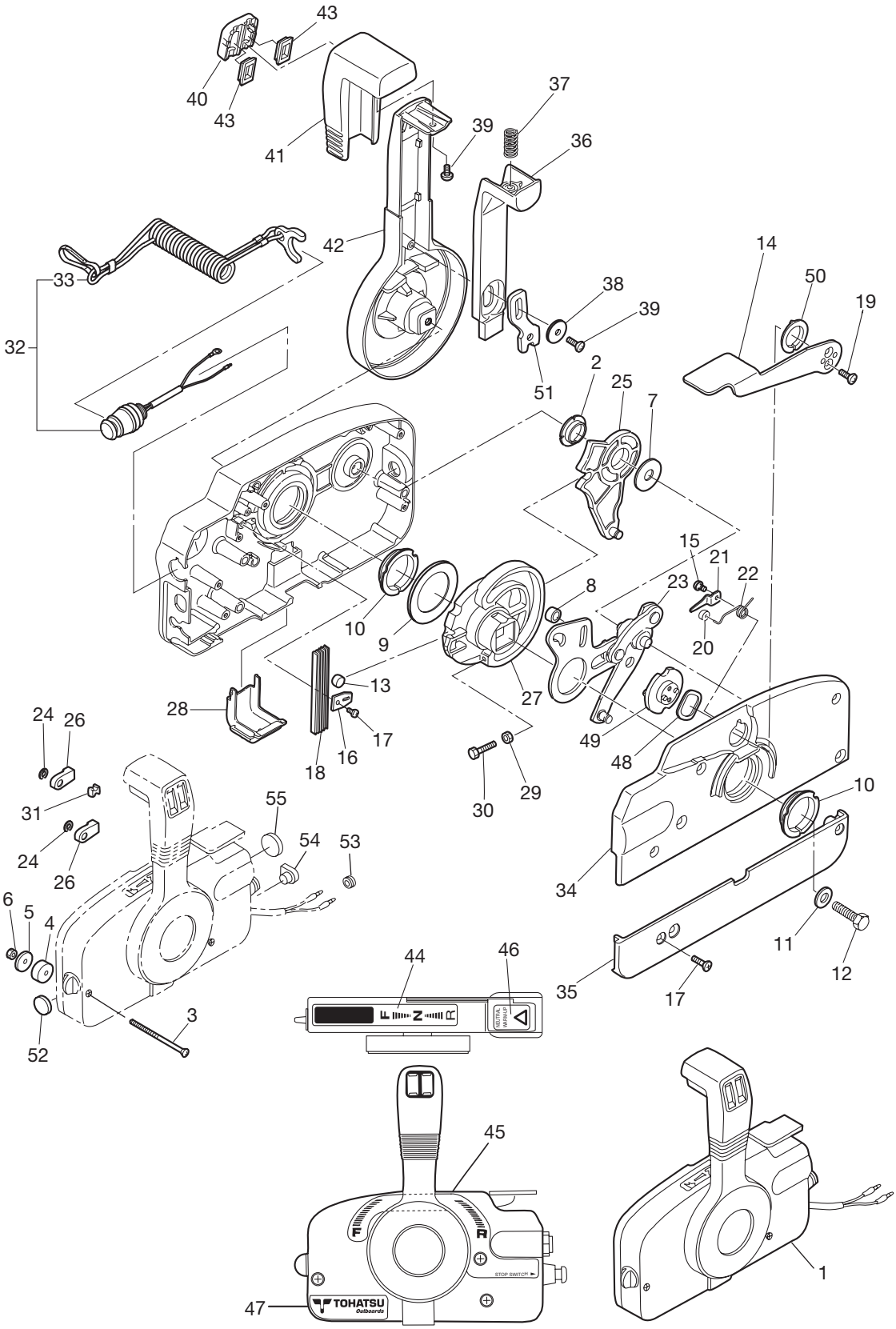

見出番号 Ref. No.		部品番号 Part No.	部　品　名 Description	個数 Q'ty F4B	 F5B	 F6B	備　考 Remarks
17-1		3B7Q84360-1	Remote Control Head Assy (RC5D) ﾘﾓｰﾄｺﾝﾄﾛｰﾙﾍｯﾄﾞｱｯｼ (RC5D)	1	1	1	
17-2		3A3-84432-0	* Bushing B * ﾌﾞｯｼﾝｸﾞ B	1	1	1	
17-3		3A3-84375-0	* Screw * ｽｸﾘｭ	3	3	3	
17-4		3A3-84374-0	* Spacer * ｽﾍﾟｰｻ	3	3	3	
17-5		353-84371-0	* Washer Remote Control Box * ﾜｯｼｬ ﾘﾓｺﾝﾎﾞｯｸｽ	3	3	3	
17-6		930103-0600	* Nut * ﾅｯﾄ	3	3	3	
17-7		3A3-84383-0	* Washer * ﾜｯｼｬ	1	1	1	
17-8		3A3-84421-0	* Roller * ﾛｰﾗ	1	1	1	
17-9		3A3-84422-0	* Thrust Plate * ｽﾗｽﾄﾌﾟﾚｰﾄ	1	1	1	
17-10		3A3-84431-0	* Bushing A * ﾌﾞｯｼﾝｸﾞ A	2	2	2	
17-11		940103-0800	* Washer * ﾜｯｼｬ	1	1	1	
17-12		3A3-84442-0	* Bolt * ﾎﾞﾙﾄ	1	1	1	
17-13		353-84388-0	* Detent Roller * ﾃﾞﾃﾝﾄﾛｰﾗ	1	1	1	
17-14		3B7Q84312-0	* Free Throttle Lever * ﾌﾘｰｽﾛｯﾄﾙﾚﾊﾞｰ	1	1	1	
17-15		921503-0406	* Screw * ｽｸﾘｭ	2	2	2	
17-16		3A3-84423-0	* Detent Retainer * ﾃﾞﾃﾝﾄﾘﾃｰﾅ	1	1	1	
17-17		921603-0518	* Screw * ｽｸﾘｭ	5	5	5	
17-18		3A3-84307-0	* Detent Spring * ﾃﾞﾃﾝﾄｽﾌﾟﾘﾝｸﾞ	5	5	5	
17-19		921603-0512	* Screw * ｽｸﾘｭ	2	2	2	
17-20		3A3-84424-0	* Free Throttle Roller * ﾌﾘｰｽﾛｯﾄﾙﾛｰﾗ	1	1	1	
17-21		3A3-84426-0	* Roller Retainer * ﾛｰﾗﾘﾃｰﾅ	1	1	1	
17-22		3A3-84425-0	* Free Throttle Spring * ﾌﾘｰｽﾛｯﾄﾙｽﾌﾟﾘﾝｸﾞ	1	1	1	
17-23		3A3-84365-1	* Throttle Arm * ｽﾛｯﾄﾙｱｰﾑ	1	1	1	
17-24		945303-0600	* E-Ring d=6 * Eﾘﾝｸﾞ d=6	2	2	2	
17-25		3A3-84381-0	* Shift Gear Assy * ｼﾌﾄｷﾞﾔｱｯｼ	1	1	1	
17-26		3A3-83314-2	* Cable Terminal * ｹｰﾌﾞﾙﾀｰﾐﾅﾙ	2	2	2	
17-27		3A3-84364-2	* Drive Gear * ﾄﾞﾗｲﾌﾞｷﾞﾔ	1	1	1	
17-28		3A3-84429-0	* Wire Cover * ﾜｲﾔｶﾊﾞｰ	1	1	1	
17-29		930103-0500	* Nut * ﾅｯﾄ	1	1	1	
17-30		910103-0525	* Bolt * ﾎﾞﾙﾄ	1	1	1	

リモートコントロールボックスアッシ
Fig. 17 REMOTE CONTROL BOX ASS'Y

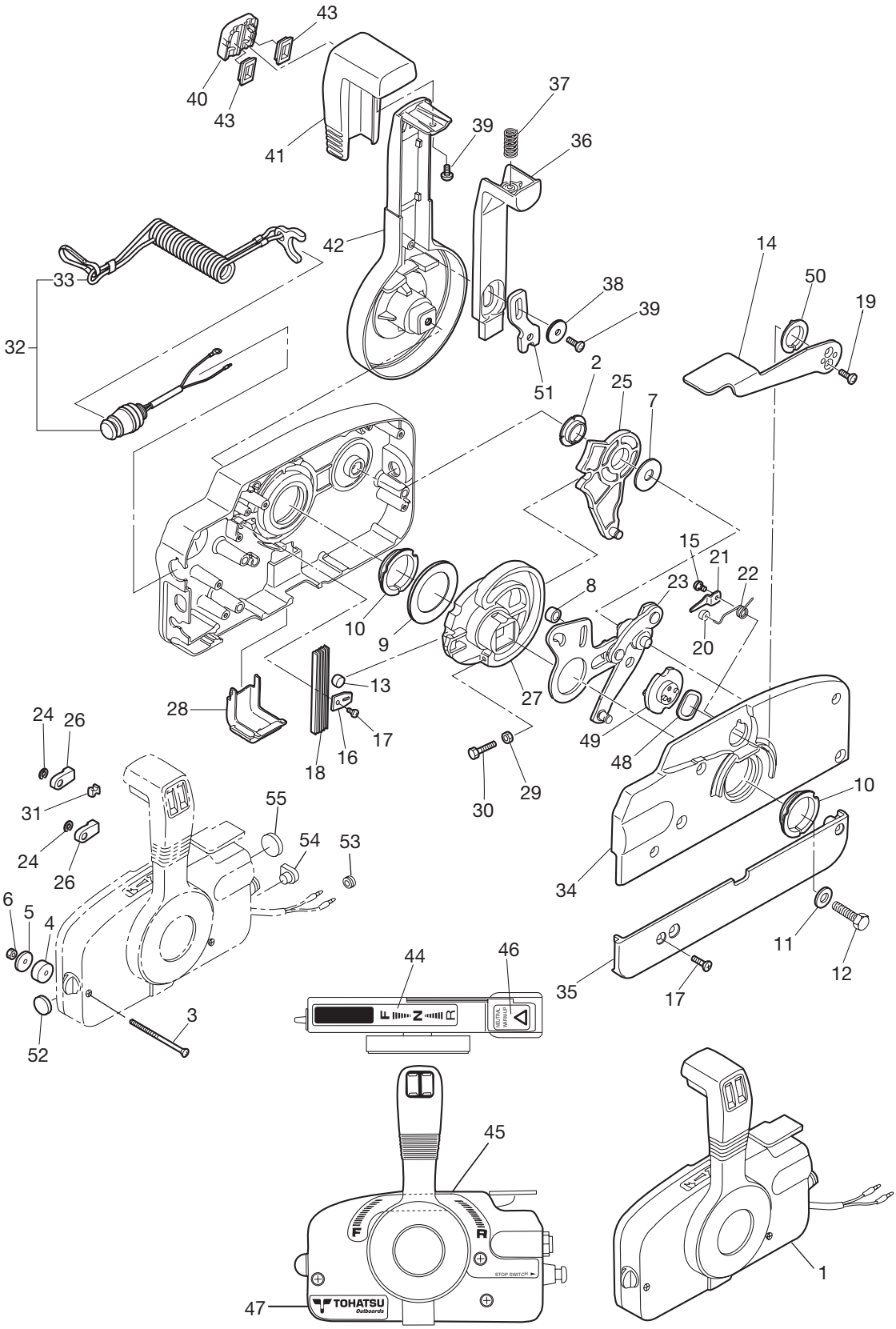

見出番号 Ref. No.		部品番号 Part No.	部　品　名 Description	個数 Q'ty F4B	F5B	F6B	備　考 Remarks
17-31		3A3-84376-0	* Grommet * ｸﾞﾛﾒｯﾄ	1	1	1	
17-32		398-06830-0	* Stop Switch Assy * ｽﾄｯﾌﾟｽｲｯﾁｱｯｼ	1	1	1	
17-33		353-06821-0	** Stop Switch Lanyard Assy (W/Curl) ** ｽﾄｯﾌﾟｽｲｯﾁﾗﾝﾔｰﾄﾞｱｯｼ (ｶｰﾙ付)	1	1	1	
17-34		3B7Q84441-0	* Rear Housing * ﾘﾔﾊｳｼﾞﾝｸﾞ	1	1	1	
17-35		3B7Q84366-0	* Rear Panel * ﾘﾔﾊﾟﾈﾙ	1	1	1	
17-36		3A3-84401-0	* Neutral Lock Arm * ﾆｭｰﾄﾗﾙﾛｯｸｱｰﾑ	1	1	1	
17-37		3A3-84403-0	* Neutral Lock Spring * ﾆｭｰﾄﾗﾙﾛｯｸｽﾌﾟﾘﾝｸﾞ	1	1	1	
17-38		3A3-84407-0	* Washer Lock Arm * ﾜｯｼｬ ﾛｯｸｱｰﾑ	1	1	1	
17-39		921503-0510	* Screw * ｽｸﾘｭ	2	2	2	
17-40		3A3-84451-0	* Tilt Switch Cover * ﾁﾙﾄｽｲｯﾁｶﾊﾞｰ	1	1	1	
17-41		3A3-84404-0	* Grip * ｸﾞﾘｯﾌﾟ	1	1	1	
17-42		3B7Q84343-0	* Control Lever * ｺﾝﾄﾛｰﾙﾚﾊﾞｰ	1	1	1	
17-43		3A3-84452-0	* Tilt Switch Plug * ﾁﾙﾄｽｲｯﾁﾌﾟﾗｸﾞ	2	2	2	
17-44		3N5-84336-0	* Shift Position Decal * ｼﾌﾄﾎﾟｼﾞｼｮﾝﾃﾞｶｰﾙ	1	1	1	
17-45		3N5-84465-0	* Shift Position Side Decal * ｼﾌﾄﾎﾟｼﾞｼｮﾝﾃﾞｶｰﾙ	1	1	1	
17-46		3N5-84331-0	* Decal (Lever) * ﾃﾞｶｰﾙ (ﾚﾊﾞｰ)	1	1	1	
17-47		3N5-84333-0	* Decal (TOHATSU) * ﾃﾞｶｰﾙ (ﾄｰﾊﾂ)	1	1	1	
17-48		3A3-84368-0	* Wave Washer * ｳｪｰﾌﾞﾜｯｼｬ	1	1	1	
17-49		3A3-84391-0	* Free Throttle Drum * ﾌﾘｰｽﾛｯﾄﾙﾄﾞﾗﾑ	1	1	1	
17-50		3A3-84435-0	* Bushing D * ﾌﾞｯｼﾝｸﾞ D	1	1	1	
17-51		3A3-84406-0	* Plate Lock Arm * ﾌﾟﾚｰﾄ ﾛｯｸｱｰﾑ	1	1	1	
17-52		361-84414-0	* Grommet A * ｸﾞﾛﾒｯﾄ A	1	1	1	
17-53		369-84418-0	* Grommet E * ｸﾞﾛﾒｯﾄ E	1	1	1	
17-54		353-84321-0	* Grommet * ｸﾞﾛﾒｯﾄ	1	1	1	
17-55		369-84416-0	* Grommet C * ｸﾞﾛﾒｯﾄ C	1	1	1	

索引

<E>
E リング d=6 17-24
<O>
O リング 12-17
O リング 1.9-6.8 1-23
O リング 1.9-8.8 7-32
O リング 2.4-15.4 8-51
O リング 2.62-18.72 1-53
O リング 2.62-18.72 4-38
O リング 3.2-47 8-11
O リング A 2.5-4.9 8-50
O リング オイルポンプカバ - φ 3.1 1-17
O リング ドレンスクリュ 4-16
< ア >
アジャスティングスクリュ 10-26
アジャストナット 3-27
アノード 8-5
< イ >
イグナイタ (抵抗入りキャップ付) 6-9
インシュレータ 4-21
インテークサイレンサ 4-22
インテークバルブ 3-2
インテークマニホールドアッシ 4-1
インテークマニホールドガスケット 4-2
< ウ >
ウィングナット M6 9-28
ウェーブワッシャ 17-48
ウェーブワッシャ d=14 10-6
ウェーブワッシャ d=14 14-18
ウェーブワッシャ d=5 1-7
ウォータストレーナ サブ 8-24
ウォータパイプ (ロワ) 8-26
ウォータパイプアッシ (L) 8-65
ウォータパイプアッシ (S) 8-65
ウォータパイプアッシ (UL) 8-65
ウォータパイプシール (ロワ) 8-42
ウォータポンプインペラ 8-28
ウォータポンプガイドプレート 8-32
ウォータポンプキット (クロムメッキ) 16-4
ウォータポンプリペアキット 16-3
< エ >
エキゾーストカバー (インナ) 1-38
エキゾーストカバーガスケット 1-37
エキゾーストカバーガスケット 3-12
エキゾーストバルブ 3-3
エキゾーストプラグ 7-3
エクステンションコード L=2000 15-31
エクステンションハウジング 7-17
エンジンオイル 15-7
エンジンショートブロックキット 16-1
< オ >
オイルシール 10.1-25-7 1-46
オイルシール 10-24-8 8-38
オイルシール 15-28-10 8-10
オイルシール 20-35-7 1-2
オイルシール 25-40-8 1-11
オイルパンガスケット 1-36
オイルパンサブアッシ 1-10
オイルプレッシャスイッチ 1-42
オイルプレッシャスイッチリードワイヤ L=390 1-44
オイルポンプカバー 1-18
オイルポンプロータ (アウタ) 1-15
オイルポンプロータ (インナ) 1-14
オイルレベルゲージ 1-52
オルタネータアッシ 6-2
オルタネータアッシ 15-18
オルタネータキット 15-16
< カ >
ガイドプレートガスケット 8-34
ガスケット 8.1-15-1 7-13
ガスケット 8.1-15-1 8-4
ガスケット シリンダヘッド 3-9
ガスケット ブリーザチャンバーカバー 1-5
カバーフック 10-7
カムシャフトアッシ 3-20
カムロッド L 8-47
カムロッド S 8-47
カムロッド UL 8-47
カムロッドブッシング 8-49
カラー 13.5-18-2.5 14-23
カラー 4-6-21 5-16
カラー 6.1-8-6.5 5-22
カラー 6.2-9-7 4-25
カラー 6.2-9-7.4 4-24
カラー ドラム 3-30
カラー ブリーザ 1-6
< キ >
キー ポンプインペラ 8-29
キー マグネト 2-11
ギャオイル 15-12
ギヤケースアッシ 8-1
ギヤケースアッシ 8-1
キャブレタ リペアキット 16-6
キャブレタアッシ 4-4
キャブレタアッシ 4-4
キャブレタアッシ 4-4
キャブレタアッシ 4-4
キャブレタアッシ 4-4
キャブレタアッシ 4-4
キャブレタガスケット 4-20
< ク >
クイックコネクタ (メール) 12-16
クラッチ 8-19
クラッチカム 8-45
クランクケースガスケット 1-48
クランクケースヘッド 1-45
クランクシャフトアッシ 2-1
クランプ 12-5
クランプ 12-11
クランプ 15-21
クランプ 4.2-3-8 6-5
クランプ 6.5-14 1-9
クランプ 6.5-14 6-23
クランプ 6.5-14 13-22
クランプ 6.5-47.5P 1-55
クランプ 6.5-47.5P 5-27
クランプ 6.5-47.5P 6-12
クランプ 6.5-47.5P 10-13
クランプ 6.5-47.5P 13-19
クランプ 6.5-67P 6-12
クランプ 7-80P 6-16
クランプ 7-80P 15-30
クランプスクリュ 9-5
クランプスクリュ 9-5
クランプスクリュアッシ 9-4
クランプスクリュアッシ 9-4
クランプスクリュパッド 9-8
クランプスクリュパッド 9-8
クランプスクリュハンドル 9-6
クランプスクリュハンドル 9-6
クランプブラケット (L) 9-9
クランプブラケット (R) 9-3
グリスフィッティング 9-35
クリップ 4-10
グリップ 10-19
グリップ 17-41
クリップ φ 12 1-51
クリップ フュエルパイプ 10-44
クリップ フュエルパイプ 10-47
クリップ フュエルパイプ 13-5
クリップ フュエルパイプ 13-30
クリップ フュエルパイプ φ 10 4-44
グロメット 8-53
グロメット 10-49
グロメット 17-31
グロメット 17-54
グロメット 17-2.7 10-15
グロメット 17-3 6-19
グロメット 17-3 14-38
グロメット 18-2.5 10-12
グロメット 29.3 7-14
グロメット 43-23 14-36
グロメット A 17-52
グロメット C 17-55
グロメット E 17-53
グロメット ウォーターパイプ アッパ 8-66
グロメット オイルパン 1-12
グロメット オイルプレッシャスイッチ 1-43

グロメット カムロッド 7-10
グロメット スタータロックロッド 10-10
グロメット スロットルレバー.....10-11
< ケ >
ケーブルクリップアッシ.....14-5
ケーブルジョイント 14-34
ケーブルターミナル 17-26
ケーブルターミナル プラグ 6-18
ケーブルホルダ.....4-28
< コ >
コーションデカール (A).....11-7
コーションデカール (B).....5-28
コッタ 3-7
コネクティングロッドアッシ 2-9
コネクティングロッドボルト 2-10
コントロールレバー 17-42
< サ >
サーモスタットキャップ.....3-18
サーモスタットキャップガスケット 3-19
サ - モスタット.....3-17
< シ >
シート スプリング.....1-22
シーリングプレート スタータ.....5-14
シール ラバー ウォータパイプロワ.....8-27
シール ラバー ストレーナ.....1-31
シール ラバー バーチカルスターティングアクセサリ 15-6
シールリング フックレバー.....10-4
シールリング フックレバー.....14-17
シフトギヤアッシ 17-25
シフトポジションデカール 17-44
シフトポジションデカール 17-45
シフトレバー.....7-31
シフトロッド (L).....7-23
シフトロッド (S).....7-23
シフトロッドジョイントアッシ.....7-27
シフトロッドレバー 7-24
シム 21-28-0.1.....8-17
シム 21-28-0.15.....8-17
シム 26.5-34.8-0.15 8-39
シム 28-34.8-0.1 8-39
ジョイント アッシ (アウトレット) 12-3
ジョイント アッシ (インレット).....12-2
シリンダブロック (サービス) 1-1
シリンダヘッドアッシ.....3-1
シリンダヘッドカバー.....3-13
シリンダヘッドカバーガスケット.....3-14
シリンダヘッドボルト 8-60.....3-11
シリンダヘッドボルト 8-90.....3-10
< ス >
スイベルブラケット A 9-1
スイベルブラケット B 9-2
スクリュ 1-8
スクリュ 1-33
スクリュ 4-14
スクリュ 4-36
スクリュ 4-37
スクリュ 4-39
スクリュ 5-20
スクリュ 5-24
スクリュ 6-3
スクリュ 6-6
スクリュ 6-13
スクリュ 7-9
スクリュ 8-25
スクリュ 9-15
スクリュ 9-17
スクリュ 10-14
スクリュ 10-22
スクリュ 10-24
スクリュ 10-45
スクリュ 13-20
スクリュ 13-31
スクリュ 15-19
スクリュ 15-22
スクリュ 15-26
スクリュ 17-3
スクリュ 17-15
スクリュ 17-17
スクリュ 17-19
スクリュ 17-39
スクリュ プレコート 5-25.....7-7
スタータケース.....5-2
スタータシール.....11-4
スタータスプリング 5-4
スタータスプリングセット 5-3
スタータハンドル 5-12
スタータロープ φ 4.5-1620.....5-11
スタータロック.....5-15
スタータロックカム 5-18
スタータロックカムスプリング 5-23
スタータロックスプリング 5-17
スタータロックロッド.....5-29
スターンブラケットスプリング 9-16
スタッド 10-18
スタッドボルト.....7-20
ステアリングハンドルストッパ.....10-38
ステアリングフックプレート 14-9
ストッパ カムロッドブッシング 8-52
ストッパ ドライブシャフト 7-6
ストップスイッチアッシ.....6-21
ストップスイッチアッシ.....17-32
ストップスイッチランヤードアッシ (カール付).....6-22
ストップスイッチランヤードアッシ (カール付).....17-33
ストップスクリュ 4-17
ストレージデカール 10-53
ストレーナキャップ 1-28
ストレーナストッパ.....1-32
ストレーナボディ 1-27
スパークテスタ (PET-4000) 15-11
スパークプラグ (DCPR6E).....3-35
スパークプラグデカール.....10-55
スプリットピン.....7-26
スプリットピン.....14-30
スプリットピン 3-18.....8-62
スプリング クラッチ.....8-21
スプリング コパイロット 9-27
スプリング シフトレバーストッパ 7-34
スプリング ストップスクリュ.....4-18
スプリング プレッシャ 1-21
スプリング ボールジョイント.....14-4
スプリング ロックピン 14-32
スプリングピン 2-12.....14-33
スプリングピン 3-10.....8-46
スプリングピン 3-12.....8-48
スプリングリテーナ クラッチ.....8-22
スプリングワッシャ 5-26
スプリングワッシャ 10-34
スプリングワッシャ 14-11
スプリングワッシャ 15-28
スペーサ 17-4
スペーサ 19-24.8-1.0.....1-47
スペーサ 6.2-9-11.5.....13-10
スペーサ 6.2-9-15.7.....13-9
スペーサ ハンドル.....10-32
スラストブッシング 9-22
スラストプレート 2-2
スラストプレート 17-9
スラストプレート (ロワ).....9-26
スラストホルダアッシ.....8-64
スラストロッド.....9-19
スラストロッドスプリング 9-20
スロージェット (#35).....4-7
スロージェット (#38).....4-7
スロットルアーム 17-23
スロットルオープナ 3-29
スロットルシャフト 10-29
スロットルシャフトサポート 10-23
スロットルシャフトダンパ 10-20
スロットルデカール 10-30
スロットルドラム 3-28
スロットルリンクアッシ.....14-25
スロットルレバー (リモートコントロール) 14-15
スロットルレバーアッシ.....14-19
スロットルロッド 3-34
スロットルワイヤ 10-35
スロットルワイヤ (リモートコントロール) 14-27
スロットルワイヤブラケット 14-14
< セ >
セイルプロデカール 11-6
セーフティロープ 4-1000mm.....15-1
セッティングプレート チルトストッパ.....9-33
セパレートコード 14-37
セラミックボール 7.7.....7-33
< タ >
ダウェルピン 6-12.....1-13
ダウェルピン 6-12.....3-8

ダウェルピン 6-12 7-11
タッチアップペイント (アクアマリン) 15-13
タッピングスクリュ 15-5
タンクフィラキャップガスケット 12-14
タンクフィラキャップガスケット 13-17
< チ >
チェックバルブ (P) 4-32
チェックバルブ (R) 4-33
チョークロッド 10-51
チョークロッドブッシング 10-52
チョークワイヤ 4-40
チルトスイッチカバー 17-40
チルトスイッチプラグ 17-43
チルトストッパアッシ 9-30
チルトストッパグリップ 9-31
< ツ >
ツールキット 15-32
< テ >
ディスタンスプレート ブラケット 9-14
ティラハンドル 10-17
ティラハンドルサブアッシ 10-16
デカール (トーハツ) 17-47
デカール (レバー) 17-46
デカールセット (F4B) 11-5
デカールセット (F5B) 11-5
デカールセット (F6B) 11-5
テストプロペラ 15-8
デテントスプリング 17-18
デテントリテーナ 17-16
デテントローラ 17-13
< ト >
トップカウル (サービス) (インテグラルタンク) 11-2
トップカウルアッシ (サービス) 11-1
トップカウルシール L=1170 11-3
ドライブギヤ 17-27
ドライブシャフトアッシ (L) 8-43
ドライブシャフトアッシ (S) 8-43
ドライブシャフトアッシ (UL) 8-43
ドライブシャフトハウジングアッシ (L) 7-1
ドライブシャフトハウジングアッシ (S) 7-1
ドライブシャフトハウジングアッシ (UL) 7-1
ドライブシャフトハウジングガスケット 7-16
ドライブシャフトブッシング 7-5
ドライブシャフトブッシング 7-5
ドライブシャフトブッシング アッシ 7-4
ドライブシャフトブッシング アッシ 7-4
ドレンスクリュ 4-15
ドレンボルト 1-25
< ナ >
ナイロンナット 14-20
ナイロンナット 8P1.25 9-11
ナット 4-30
ナット 7-22
ナット 10-28
ナット 10-40
ナット 13-13
ナット 14-8
ナット 14-13
ナット 15-29
ナット 17-6
ナット 17-29
ナット 12-P1.25 6-8
< ニ >
ニュートラルロックアーム 17-36
ニュートラルロックスプリング 17-37
< ノ >
ノンリターンバルブ 13-29
< ハ >
バーチカルスタータガイド 15-4
バーチカルスタータキット 15-3
パイプ ストレーナ 1-30
パイプジョイント 13-28
パイロットスクリュ 4-19
パイロットスクリュ (EU) 4-19
パイロットランプアッシ 6-20
バッテリケーブル L=1716 15-2
バッテリケーブル L=494 6-17
バルブスプリング L=35 3-5
バルブスプリングシート 3-4
パワーヘッドガスケットセット 16-2
バンドリードワイヤ 158 13-27
< ヒ >
ピストン 2-3
ピストン (0.5O/S) 2-3
ピストンピン 2-7
ピストンピンクリップ 2-8
ピストンリング (0.5O/S) 1st 2-4
ピストンリング (0.5O/S) 2nd 2-5
ピストンリング (STD) 1st 2-4
ピストンリング (STD) 2nd 2-5
ピストンリング オイル (0.5 O/S) 2-6
ピストンリング オイル (STD) 2-6
ピックアップエルボアッシ (12L) 12-15
ピボット ロッカアーム 3-26
ピボットボルト 3-24
ヒューズ (10A) 6-15
ヒューズ (10A) 15-25
ピン 14-31
ピン 3.5-28 8-20
ピン オイルポンプ 1-16
ピン シフトレバー 7-25
ピン スロットルワイヤ 14-28
< フ >
フィルタ 12-18
フエルホースプロテクタ 13-2
フックレバー 10-3
プッシュロッド 3-22
プッシュロッド クラッチ 8-23
ブッシング 14-15.8-7 10-21
ブッシング A 17-10
ブッシング B 17-2
ブッシング D 17-50
ブッシング シフトレバー 7-2
ブッシング ステアリング 10-37
ブッシング チルトストッパ 9-32
ブッシング ロッド 3 パイ 14-26
ブッシング ロワ ステアリング 9-24
ブッシングアッパ ステアリング 9-23
ブッシングフックレバー 10-5
ブッシングフックレバー 14-16
フュエルゲージベントキャップアッシ 12-13
フュエルコックアッシ 10-48
フュエルコネクタ 12-9
フュエルコネクタ 12-9
フュエルコネクタ (エンジン メール) 10-41
フュエルコネクタ (エンジンフィメール) 12-10
フュエルコネクタプロテクタ 10-42
フュエルコネクタマーク 12-8
フュエルタンク 13-3
フュエルタンクアッシ 12L(トーハツ) 12-12
フュエルタンクアッシ 12L(トーハツ) 15-14
フュエルタンクキャップアッシ 13-16
フュエルタンクシール 13-18
フュエルタンクホールディングプレート 13-6
フュエルフィルタアッシ 4-45
フュエルホース 4.5L-115 4-43
フュエルホース 4.5L-115 13-26
フュエルホース 4.5L-20 13-25
フュエルホース 4.5L-75 10-43
フュエルホース 4.5S-310 13-23
フュエルホース C 13-1
フュエルホース F 10-46
フュエルポンプアッシ 4-31
フュエルレバーデカール 10-56
フライホイール MF54 (マーク 48) 6-1
フライホイール MF54 (マーク 50) 6-1
フライホイール MF54 (マーク 50) 15-17
プライマバルブ 12-4
プライマバルブアッシ 12-1
プライマバルブアッシ 12-1
プライマバルブアッシ 15-15
プライマバルブアッシ 15-15
プラグ 8-3
プラグキャップ (抵抗入り) 6-10
ブラケット (リヤ) 13-15
プラスチックリベット 6.5 10-31
プラスチックリベット 6.5 10-39
フラッシングプラグ 15-9
プランジャカバー 1-24
プランジャコントロール 1-20
ブリーザチャンバカバー 1-4
ブリーザホース 1-50
フリースロットルスプリング 17-22
フリースロットルドラム 17-49
フリースロットルレバー 17-14
フリースロットルローラ 17-20

フリクションスプリング.....5-8
フリクションバンドアッシ.....9-25
フリクションピース.....10-25
フリクションプレート.....5-10
プレート プッシュロッド.....3-23
プレート ロックアーム.....17-51
フレームトラップ.....4-23
フロート.....4-8
フロートアームピン.....4-11
フロートチャンバ.....4-12
フロートチャンバ O リング.....4-13
フロートバルブ.....4-9
プロテクタ ワイヤハーネス.....6-25
プロテクタ ワイヤハーネス.....6-25
プロテクタ ワイヤハーネス.....10-36
プロペラアッシ (6″).....8-59
プロペラアッシ (7″).....8-59
プロペラアッシ (8″).....8-59
プロペラアッシ (9″).....8-59
プロペラシャフト.....8-18
プロペラシャフトハウジング.....8-9
プロペラシャフトハウジングアッシ.....8-8
プロペラナット.....8-61
プロペラハードウェアキット.....8-60
< へ >
ベベルギヤ A アッシ.....8-13
ベベルギヤ B.....8-14
ベベルギヤ C アッシ.....8-15
< ホ >
ホース.....4-46
ホース.....12-6
ホース.....12-6
ホース.....12-7
ホース.....12-7
ホース.....13-4
ホース.....13-24
ボールジョイントホルダ.....14-2
ボールベアリング 6002.....8-12
ボールベアリング 6004.....8-7
ボールベアリング 6205.....1-3
ボールベアリング 6300.....8-44
ボトムカウル.....10-1
ボトムカウル (インテグラルタンク用).....10-2
ホルダキャップ.....14-3
ボルト.....1-40
ボルト.....1-41
ボルト.....1-49
ボルト.....3-15
ボルト.....3-31
ボルト.....3-33
ボルト.....4-3
ボルト.....4-3
ボルト.....4-3
ボルト.....5-25
ボルト.....6-11
ボルト.....7-12
ボルト.....7-15
ボルト.....7-18
ボルト.....7-30
ボルト.....8-6
ボルト.....8-35
ボルト.....8-41
ボルト.....8-54
ボルト.....8-56
ボルト.....8-58
ボルト.....9-21
ボルト.....9-34
ボルト.....9-37
ボルト.....10-8
ボルト.....10-50
ボルト.....10-57
ボルト.....13-12
ボルト.....13-14
ボルト.....14-6
ボルト.....14-7
ボルト.....14-10
ボルト.....14-22
ボルト.....17-12
ボルト.....17-30
ボルト 5-16.....7-29
ボルト 5-16 (プレコート).....1-34
ボルト 6-12.....4-42
ボルト 6-16.....1-19
ボルト 6-16.....4-29
ボルト 6-20.....1-39
ボルト 6-85.....4-26
ボルト 8-122.....9-10
ボルト スタータシャフト.....5-9
ボルト ワッシャ.....1-54
ボルト ワッシャー付.....6-24
ポンプケース (アッパ).....8-30
ポンプケース (ロワ).....8-37
ポンプケースガスケット.....8-33
ポンプケースガスケット (ロワ).....8-40
ポンプケースライナ.....8-31
ポンプダイヤフラム.....4-35
ポンプボディガスケット.....4-34
< マ >
マウント モータカバーロア.....13-7
< メ >
メインジェット (#58).....4-6
メインジェット (#60).....4-6
メインジェット (#65).....4-6
メインジェット (#68).....4-6
メインノズル.....4-5
メインノズル.....4-5
メインノズル.....4-5
メインノズル.....4-5
メインノズル.....4-5
メインノズル.....4-5
メッシュ ストレーナ.....1-29
< ラ >
ラチェット.....5-7
ラバーマウント 9-23-4.....13-8
ラベルオイルプレッシャ.....10-54
< リ >
リール.....5-5
リコイルスタータアッシ.....5-1
リターンスプリング.....5-6
リテーナ.....3-6
リバースロックアーム.....9-36
リバースロックスプリング (L).....9-39
リバースロックスプリング (R).....9-38
リフタ.....3-21
リベット 3-22.....9-7
リベット 3-22.....9-7
リモートコントロールストップコード (2.0m).....14-39
リモートコントロールストップコード (3.2m).....14-39
リモートコントロールストップコード (3.9m).....14-39
リモートコントロールストップコード (5.9m).....14-39
リモートコントロールフィッティングアッシ.....14-1
リモートコントロールヘッドアッシ (RC5D).....17-1
リヤハウジング.....17-34
リヤパネル.....17-35
< レ >
レクチファイヤキット.....15-23
レクチファイヤコンプリート.....6-14
レクチファイヤコンプリート.....15-24
< ロ >
ロープアンカ.....5-13
ローラ.....17-8
ローラベアリング 14-20-12.....8-2
ローラリテーナ.....17-21
ロッカアーム.....3-25
ロッド スロットルリンク.....14-24
ロッドスナップ.....5-21
ロッドスナップ 3.5-2.....5-30
ロワユニットアッシ (L).....16-7
ロワユニットアッシ (L).....16-7
ロワユニットアッシ (S).....16-7
ロワユニットガスケットセット.....16-5
ロングハンドル 0.4m.....15-10
ロングハンドル 0.8m.....15-10
ロングハンドル 1m.....15-10
< ワ >
ワイヤカバー.....17-28
ワッシャ.....1-35
ワッシャ.....4-27
ワッシャ.....5-19
ワッシャ.....6-4
ワッシャ.....6-7
ワッシャ.....7-8
ワッシャ.....7-19
ワッシャ.....7-21
ワッシャ.....7-28
ワッシャ.....8-36

ワッシャ 8-55
ワッシャ 8-57
ワッシャ 9-12
ワッシャ 10-27
ワッシャ 10-58
ワッシャ 13-21
ワッシャ 14-12
ワッシャ 14-21
ワッシャ 14-29
ワッシャ 15-20
ワッシャ 15-27
ワッシャ 17-7
ワッシャ 17-11
ワッシャ 10.2-19-1 1-26
ワッシャ 10.5-28-2 8-63
ワッシャ 15.2-19-1.9.....8-16
ワッシャ 30-45-1 10-33
ワッシャ 4.3-16-1.5.....9-18
ワッシャ 5.5-14-1.2.....14-35
ワッシャ 6.5-21-1.....4-41
ワッシャ 6.5-21-1.....13-11
ワッシャ 6-16-1.5.....3-16
ワッシャ 6-16-1.5.....3-32
ワッシャ 6-16-1.5.....9-29
ワッシャ 6-16-1.5.....10-9
ワッシャ 8.5-28-1.....9-13
ワッシャ リモコンボックス.....17-5
ワッシャ ロックアーム 17-38

INDEX

<A>
Adjusting Nut....3-27
Adjusting Screw....10-26
Alternator Assy....6-2
Alternator Assy....15-18
Alternator Kit....15-16
Anode....8-5
<B>
Ball Bearing 6002....8-12
Ball Bearing 6004....8-7
Ball Bearing 6205....1-3
Ball Bearing 6300....8-44
Ball Joint Holder....14-2
Band Lead Wire 158....13-27
Battery Cable L=1716....15-2
Battery Cable L=494....6-17
Bevel Gear Assy (A)....8-13
Bevel Gear Assy (C)....8-15
Bevel Gear B....8-14
Bolt....1-40
Bolt....1-41
Bolt....1-49
Bolt....3-15
Bolt....3-31
Bolt....3-33
Bolt....4-3
Bolt....4-3
Bolt....4-3
Bolt....5-25
Bolt....6-11
Bolt....7-12
Bolt....7-15
Bolt....7-18
Bolt....7-30
Bolt....8-6
Bolt....8-35
Bolt....8-41
Bolt....8-54
Bolt....8-56
Bolt....8-58
Bolt....9-21
Bolt....9-34
Bolt....9-37
Bolt....10-8
Bolt....10-50
Bolt....10-57
Bolt....13-12
Bolt....13-14
Bolt....14-6
Bolt....14-7
Bolt....14-10
Bolt....14-22
Bolt....17-12
Bolt....17-30
Bolt 5-16....7-29
Bolt 5-16(Precoated)....1-34
Bolt 6-12....4-42
Bolt 6-16....1-19
Bolt 6-16....4-29
Bolt 6-20....1-39
Bolt 6-85....4-26
Bolt 8-122....9-10
Bolt Starter Shaft....5-9
Bolt W/Washer....6-24
Bolt Washer....1-54
Bottom Cowl....10-1
Bottom Cowl (Integral)....10-2
Bracket (Rear)....13-15
Breather Chamber Cover....1-4
Breather Hose....1-50
Bushing 14-15.8-7....10-21
Bushing A....17-10
Bushing B....17-2
Bushing D....17-50
Bushing Hook Lever....10-5
Bushing Lower Steering....9-24
Bushing Rod φ3....14-26
Bushing Shift Lever....7-2
Bushing Steering....10-37
Bushing Tilt Stopper....9-32
Bushing Upper Steering....9-23
<C>
Cable Clip Assy....14-5
Cable Holder....4-28
Cable Joint....14-34
Cable Terminal....17-26
Cable Terminal Plug....6-18
Cam Rod (L)....8-47
Cam Rod (S)....8-47
Cam Rod (UL)....8-47
Cam Rod Bushing....8-49
Camshaft Assy....3-20
Carburetor Assy....4-4
Carburetor Assy....4-4
Carburetor Assy....4-4
Carburetor Assy....4-4
Carburetor Assy....4-4
Carburetor Assy....4-4
Carburetor Gasket....4-20
Carburetor Repair Kit....16-6
Caution Decal (A)....11-7
Caution Decal (B)....5-28
Ceramic Ball 7.7....7-33
Check Valve (P)....4-32
Check Valve (R)....4-33
Choke Rod....10-51
Choke Rod Bushing....10-52
Choke Wire....4-40
Clamp....12-5
Clamp....12-11
Clamp....15-21
Clamp 4.2-3-8....6-5
Clamp 6.5-14....1-9
Clamp 6.5-14....6-23
Clamp 6.5-14....13-22
Clamp 6.5-47.5P....1-55
Clamp 6.5-47.5P....5-27
Clamp 6.5-47.5P....6-12
Clamp 6.5-47.5P....10-13
Clamp 6.5-47.5P....13-19
Clamp 6.5-67P....6-12
Clamp 7-80P....6-16
Clamp 7-80P....15-30
Clamp Bracket (L)....9-9
Clamp Bracket (R)....9-3
Clamp Screw....9-5
Clamp Screw....9-5
Clamp Screw Assy....9-4
Clamp Screw Assy....9-4
Clamp Screw Handle....9-6
Clamp Screw Handle....9-6
Clamp Screw Pad....9-8
Clamp Screw Pad....9-8
Clip....4-10
Clip Fuel Pipe....10-44
Clip Fuel Pipe....10-47
Clip Fuel Pipe....13-5
Clip Fuel Pipe....13-30
Clip Fuel Pipe φ10....4-44
Clip φ12....1-51
Clutch....8-19
Clutch Cam....8-45
Collar 13.5-18-2.5....14-23
Collar 4-6-21....5-16
Collar 6.1-8-6.5....5-22
Collar 6.2-9-7....4-25
Collar 6.2-9-7.4....4-24
Collar Breezer....1-6
Collar Drum....3-30
Connecting Rod Assy....2-9
Connecting Rod Bolt....2-10
Control Lever....17-42
Cotter....3-7
Cover Hook....10-7
Crankcase Head....1-45
Crankcase Head Gasket....1-48
Crankshaft Assy....2-1
Cylinder Block (Service)....1-1
Cylinder Head Assy....3-1
Cylinder Head Bolt 8-60....3-11
Cylinder Head Bolt 8-90....3-10
Cylinder Head Cover....3-13
Cylinder Head Cover Gasket....3-14
Cylinder Head Gasket....3-9
<D>
Decal (Lever)....17-46
Decal (TOHATSU)....17-47
Decal Set (F4B)....11-5
Decal Set (F5B)....11-5
Decal Set (F6B)....11-5
Detent Retainer....17-16
Detent Roller....17-13
Detent Spring....17-18
Distance Plate Bracket....9-14
Dowel Pin 6-12....1-13
Dowel Pin 6-12....3-8
Dowel Pin 6-12....7-11
Drain Bolt....1-25
Drain Screw....4-15
Drive Gear....17-27
Drive Shaft Assy (L)....8-43
Drive Shaft Assy (S)....8-43
Drive Shaft Assy (UL)....8-43
Drive Shaft Bushing....7-5
Drive Shaft Bushing....7-5
Drive Shaft Bushing Assy....7-4
Drive Shaft Bushing Assy....7-4
Drive Shaft Housing Assy (L)....7-1
Drive Shaft Housing Assy (S)....7-1
Drive Shaft Housing Assy (UL)....7-1
Drive Shaft Housing Gasket....7-16
<E>
Engine Oil....15-7
Engine Short Block Kit....16-1
E-Ring d=6....17-24
Exhaust Cover (Inner)....1-38
Exhaust Cover Gasket....1-37
Exhaust Cover Gasket....3-12
Exhaust Plug....7-3
Exhaust Valve....3-3
Extension Cord L=2000....15-31
Extension Housing....7-17
<F>
Filter....12-18
Flame Arrester....4-23
Float....4-8
Float Arm Pin....4-11
Float Chamber....4-12
Float Chamber O-Ring....4-13
Float Valve....4-9
Flushing Plug....15-9
Flywheel MF54 (Mark48)....6-1
Flywheel MF54 (Mark50)....6-1
Flywheel MF54 (Mark50)....15-17
Free Throttle Drum....17-49
Free Throttle Lever....17-14
Free Throttle Roller....17-20
Free Throttle Spring....17-22
Friction Band Assy....9-25
Friction Piece....10-25
Friction Plate....5-10
Friction Spring....5-8
Fuel Cock Assy....10-48
Fuel Connector....12-9
Fuel Connector....12-9
Fuel Connector (Engine E447Male)....10-41
Fuel Connector (EngineFemale)....12-10
Fuel Connector Mark....12-8
Fuel Connector Protector....10-42
Fuel Filter Assy....4-45
Fuel Gauge Vent Cap Assy....12-13
Fuel Hose 4.5L-115....4-43
Fuel Hose 4.5L-115....13-26
Fuel Hose 4.5L-20....13-25
Fuel Hose 4.5L-75....10-43
Fuel Hose 4.5S-310....13-23
Fuel Hose C....13-1

Fuel Hose F 10-46
Fuel Hose Protector 13-2
Fuel Lever Decal 10-56
Fuel Pump Assy 4-31
Fuel Tank 13-3
Fuel Tank Assy 12L(TOHATSU) 12-12
Fuel Tank Assy 12L(Tohatsu).....15-14
Fuel Tank Cap Assy.....13-16
Fuel Tank Holding Plate 13-6
Fuel Tank Seal.....13-18
Fuse (10A) 6-15
Fuse (10A) 15-25
<G>
Gasket 8.1-15-1 7-13
Gasket 8.1-15-1 8-4
Gasket Breather Chamber Cover.....1-5
Gear Case Assy.....8-1
Gear Case Assy.....8-1
Gear Oil.....15-12
Grease Fitting.....9-35
Grip 10-19
Grip 17-41
Grommet.....8-53
Grommet.....10-49
Grommet.....17-31
Grommet.....17-54
Grommet 17-2.7 10-15
Grommet 17-3 6-19
Grommet 17-3 14-38
Grommet 18-2.5 10-12
Grommet 29.3 7-14
Grommet 43-23.....14-36
Grommet A 17-52
Grommet C 17-55
Grommet Cam Rod 7-10
Grommet E 17-53
Grommet Oil Pressure Switch.....1-43
Grommet Oilpan.....1-12
Grommet Starter Lock Rod 10-10
Grommet Throttlt Lever 10-11
Grommet Water Pipe Upper.....8-66
Guide Plate Gasket.....8-34
<H>
Holder Cap 14-3
Hook Lever 10-3
Hook Lever Bushing.....14-16
Hose.....4-46
Hose.....12-6
Hose.....12-6
Hose.....12-7
Hose.....12-7
Hose.....13-4
Hose.....13-24
<I>
Igniter W/R-Cap.....6-9
Insulator.....4-21
Intake Manifold Assy 4-1
Intake Manifold Gasket.....4-2
Intake Silencer 4-22
Intake Valve.....3-2
<J>
Joint Assy (Inlet) 12-2
Joint Assy (Outlet) 12-3
<K>
Key Magneto 2-11
Key Pump Impeller.....8-29
<L>
Lifter 3-21
Long Handle 0.4m 15-10
Long Handle 0.8m 15-10
Long Handle 1m 15-10
Lower Unit Assy (L).....16-7
Lower Unit Assy (L).....16-7
Lower Unit Assy (S).....16-7
Lower Unit Gasket Set.....16-5
<M>
Main Jet (#58).....4-6
Main Jet (#60).....4-6
Main Jet (#65).....4-6
Main Jet (#68).....4-6
Main Nozzle 4-5
Main Nozzle 4-5
Main Nozzle 4-5
Main Nozzle 4-5
Main Nozzle 4-5
Main Nozzle 4-5
Mesh Strainer 1-29
Mount Motor Cover Lower 13-7
<N>
Neutral Lock Arm 17-36
Neutral Lock Spring 17-37
Non-Return Valve 13-29
Nut.....4-30
Nut.....7-22
Nut.....10-28
Nut.....10-40
Nut.....13-13
Nut.....14-8
Nut.....14-13
Nut.....15-29
Nut.....17-6
Nut.....17-29
Nut 12-P1.25.....6-8
Nylon Nut 14-20
Nylon Nut 8P1.25 9-11
<O>
Oil Level Gauge 1-52
Oil Pressure Decal.....10-54
Oil Pressure Switch.....1-42
Oil Pressure Switch Lead Wire L=390...1-44
Oil Pump Cover 1-18
Oil Pump Rotor (Inner) 1-14
Oil Pump Rotor (Outer).....1-15
Oil Seal 10.1-25-7 1-46
Oil Seal 10-24-8 8-38
Oil Seal 15-28-10.....8-10
Oil Seal 20-35-7 1-2
Oil Seal 25-40-8 1-11
Oilpan Gasket.....1-36
Oilpan Sub-Assy 1-10
O-Ring.....12-17
O-Ring 1.9-6.8.....1-23
O-Ring 1.9-8.8.....7-32
O-Ring 2.4-15.4 8-51
O-Ring 2.62-18.72.....1-53
O-Ring 2.62-18.72.....4-38
O-Ring 3.2-47 8-11
O-Ring A 2.5-4.9.....8-50
O-Ring Drain Screw 4-16
O-Ring Oil Pump Cover φ3.1 1-17
<P>
Pick-Up Elbow Assy (12L).....12-15
Pilot Lamp Assy 6-20
Pilot Screw.....4-19
Pilot Screw(EU).....4-19
Pin 14-31
Pin 3.5-28.....8-20
Pin Oil Pump.....1-16
Pin Shift Lever 7-25
Pin Throttle Wire.....14-28
Pipe Joint.....13-28
Pipe Strainer 1-30
Piston 2-3
Piston (0.5O/S).....2-3
Piston Pin.....2-7
Piston Pin Clip 2-8
Piston Ring (0.5O/S) 1st 2-4
Piston Ring (0.5O/S) 2nd.....2-5
Piston Ring (STD) 1st 2-4
Piston Ring (STD) 2nd 2-5
Piston Ring-Oil (0.5 O/S).....2-6
Piston Ring-Oil (STD) 2-6
Pivot Bolt 3-24
Pivot Rocker Arm.....3-26
Plastic Rivet 6.5 10-31
Plastic Rivet 6.5 10-39
Plate Lock Arm.....17-51
Plate Push Rod.....3-23
Plug 8-3
Plug Cap W/Resistance.....6-10
Plunger Control.....1-20
Plunger Cover 1-24
Power Head Gasket Set.....16-2
Primer Bulb 12-4
Primer Bulb Assy 12-1
Primer Bulb Assy 12-1
Primer Bulb Assy 15-15
Primer Bulb Assy 15-15
Propeller Assy (6").....8-59
Propeller Assy (7").....8-59
Propeller Assy (8").....8-59
Propeller Assy (9").....8-59
Propeller Hardware Kit 8-60
Propeller Nut 8-61
Propeller Shaft.....8-18
Propeller Shaft Housing 8-9
Propeller Shaft Housing Assy 8-8
Protector Wire Harness.....6-25
Protector Wire Harness.....6-25
Protector Wire Harness.....10-36
Pump Body Gasket.....4-34
Pump Case (Lower) 8-37
Pump Case (Upper) 8-30
Pump Case Gasket 8-33
Pump Case Gasket (Lower) 8-40
Pump Case Liner.....8-31
Pump Diaphragm.....4-35
Push Rod 3-22
Push Rod Clutch 8-23
<Q>
Quick-Connector (Male).....12-16
<R>
Ratchet.....5-7
Rear Housing 17-34
Rear Panel 17-35
Recoil Starter Assy 5-1
Rectifier Complete 6-14
Rectifier Complete 15-24
Rectifier Kit 15-23
Reel 5-5
Remote Control Fitting Assy.....14-1
Remote Control Head Assy (RC5D).....17-1
Remote Control Stop Cord (2.0m).....14-39
Remote Control Stop Cord (3.2m).....14-39
Remote Control Stop Cord (3.9m).....14-39
Remote Control Stop Cord (5.9m).....14-39
Retainer 3-6
Return Spring.....5-6
Reverse Lock Arm.....9-36
Reverse Lock Spring (L).....9-39
Reverse Lock Spring (R).....9-38
Rivet 3-22.....9-7
Rivet 3-22.....9-7
Rocker Arm 3-25
Rod Snap 5-21
Rod Snap 3.5-2.....5-30
Rod Throttle Link.....14-24
Roller.....17-8
Roller Bearing 14-20-12 8-2
Roller Retainer 17-21
Rope Anchor.....5-13
Rubber Mount 9-23-4 13-8
<S>
Safety Rope 4-1000mm 15-1
Sail Pro Decal 11-6
Screw.....1-8
Screw.....1-33
Screw.....4-14
Screw.....4-36
Screw.....4-37
Screw.....4-39
Screw.....5-20
Screw.....5-24
Screw.....6-3
Screw.....6-6
Screw.....6-13
Screw.....7-9
Screw.....8-25
Screw.....9-15
Screw.....9-17
Screw.....10-14
Screw.....10-22
Screw.....10-24
Screw.....10-45
Screw.....13-20
Screw.....13-31
Screw.....15-19
Screw.....15-22
Screw.....15-26

Screw.....17-3
Screw.....17-15
Screw.....17-17
Screw.....17-19
Screw.....17-39
Screw Pre-coated 5-25 7-7
Seal Ring Hook Lever.....10-4
Seal Ring Hook Lever.....14-17
Seal Robber,Virtical Starting Accessory.15-6
Seal Rubber Strainer 1-31
Seal Rubber Water Pipe Lower.....8-27
Sealing Plate Starter 5-14
Seat Spring 1-22
Separate Cord 14-37
Setting Plate Tilt Stopper.....9-33
Shift Gear Assy.....17-25
Shift Lever 7-31
Shift Position Decal 17-44
Shift Position Side Decal 17-45
Shift Rod (L).....7-23
Shift Rod (S).....7-23
Shift Rod Joint Assy 7-27
Shift Rod Lever.....7-24
Shim 21-28-0.1.....8-17
Shim 21-28-0.15 8-17
Shim 26.5-34.8-0.15 8-39
Shim 28-34.8-0.1 8-39
Slow Jet (#35).....4-7
Slow Jet (#38).....4-7
Spacer.....17-4
Spacer 19-24.8-1.0 1-47
Spacer 6.2-9-11.5.....13-10
Spacer 6.2-9-15.7.....13-9
Spacer Handle 10-32
Spark Plug (DCPR6E) 3-35
Spark Plug Decal.....10-55
Spark Tester (PET-4000) 15-11
Split Pin 7-26
Split Pin 14-30
Split Pin 3-18.....8-62
Spring Ball Joint.....14-4
Spring Clutch 8-21
Spring Co-pilot.....9-27
Spring Lock Pin 14-32
Spring Pin 2-12 14-33
Spring Pin 3-10 8-46
Spring Pin 3-12 8-48
Spring Presher 1-21
Spring Retainer Clutch 8-22
Spring Shift Lever Stopper 7-34
Spring Stop Screw 4-18
Spring Washer 5-26
Spring Washer 10-34
Spring Washer 14-11
Spring Washer 15-28
Starter Case.....5-2
Starter Handle 5-12
Starter Lock.....5-15
Starter Lock Cam.....5-18
Starter Lock Cam Spring.....5-23
Starter Lock Rod 5-29
Starter Lock Spring.....5-17
Starter Rope φ4.5-1620.....5-11
Starter Seal 11-4
Starter Spring.....5-4
Starter Spring Set 5-3
Steering Handle Stopper 10-38
Steering Hook Plate.....14-9
Stern Bracket Spring 9-16
Stop Screw 4-17
Stop Switch Assy.....6-21
Stop Switch Assy.....17-32
Stop Switch Lanyard Assy (W/Curl) 17-33
Stop Switch Lanyard Assy(W/curl) 6-22
Stopper Com Rod Bushing 8-52
Stopper Drive Shaft 7-6
Storage Decal.....10-53
Strainer Body 1-27
Strainer Cap 1-28
Strainer Stopper 1-32
Stud.....7-20
Stud.....10-18
Swivel Bracket A 9-1
Swivel Bracket B 9-2
<T>
Tank Filler Cap Gasket.....12-14
Tank Filler Cap Gasket.....13-17
Tapping Screw.....15-5
Test Propeller.....15-8
Thermostat 3-17
Thermostat Cap.....3-18
Thermostat Cap Gasket.....3-19
Throttle Arm.....17-23
Throttle Decal.....10-30
Throttle Drum 3-28
Throttle Lever (Remote Cont).....14-15
Throttle Lever Assy.....14-19
Throttle Link Assy 14-25
Throttle Opener.....3-29
Throttle Rod 3-34
Throttle Shaft 10-29
Throttle Shaft Damper 10-20
Throttle Shaft Support 10-23
Throttle Wire.....10-35
Throttle Wire (Remote Cntrol) 14-27
Throttle Wire Bracket.....14-14
Thrust Bushing.....9-22
Thrust Holder Assy 8-64
Thrust Plate.....2-2
Thrust Plate.....17-9
Thrust Plate (Lower).....9-26
Thrust Rod.....9-19
Thrust Rod Spring.....9-20
Tiller Handle 10-17
Tiller Handle Sub-Assy.....10-16
Tilt Stopper Assy 9-30
Tilt Stopper Grip 9-31
Tilt Switch Cover.....17-40
Tilt Switch Plug 17-43
Tool Kit 15-32
Top Cowl Assy (Service) 11-1
Top Cowl Assy (Service) (Integral Tank) 11-2
Top Cowl Seal L=1170.....11-3
Touch-Up Paint (Aquamarine Blue) 15-13
<V>
Valve Spring L=35.....3-5
Valve Spring Seat 3-4
Vertical Starter Guide.....15-4
Vertical Starter Kit.....15-3
<W>
Washer 1-35
Washer 4-27
Washer 5-19
Washer 6-4
Washer 6-7
Washer 7-8
Washer 7-19
Washer 7-21
Washer 7-28
Washer 8-36
Washer 8-55
Washer 8-57
Washer 9-12
Washer 10-27
Washer 10-58
Washer 13-21
Washer 14-12
Washer 14-21
Washer 14-29
Washer 15-20
Washer 15-27
Washer 17-7
Washer 17-11
Washer 10.2-19-1 1-26
Washer 10.5-28-2 8-63
Washer 15.2-19-1.9.....8-16
Washer 30-45-1 10-33
Washer 4.3-16-1.5.....9-18
Washer 5.5-14-1.2.....14-35
Washer 6.5-21-1.....4-41
Washer 6.5-21-1.....13-11
Washer 6-16-1.5.....3-16
Washer 6-16-1.5.....3-32
Washer 6-16-1.5.....9-29
Washer 6-16-1.5.....10-9
Washer 8.5-28-1.....9-13
Washer Lock Arm 17-38
Washer Remote Control Box.....17-5
Water Pipe (Lower).....8-26
Water Pipe Assy (L).....8-65
Water Pipe Assy (S).....8-65
Water Pipe Assy (UL) 8-65
Water Pipe Seal (Lower) 8-42
Water Pump Guide Plate 8-32
Water Pump Impeller 8-28
Water Pump Kit (Chrome Plated) 16-4
Water Pump Repair Kit 16-3
Water Strainer Sub 8-24
Wave Washer 17-48
Wave Washer d=14 10-6
Wave Washer d=14 14-18
Wave Washer d=5.....1-7
Wing Nut M6 9-28
Wire Cover.....17-28

INDEX (Parts Number)

101-00121-0 1-2
122-35083-0 13-8
301-61021-0 7-2
301-64215-1 8-19
301-64217-0 8-20
301-66136-0 7-32
307-62116-1 9-13
307Q62102-1 9-6
307Q62102-1 9-6
309-06972-0 1-55
309-06972-0 5-27
309-06972-0 6-12
309-06972-0 10-13
309-06972-0 13-19
309-62115-2 9-10
309-70021-3 13-17
312-72201-0 15-1
332-60005-2 8-3
332-60006-0 7-13
332-60006-0 8-4
332-62101-0 9-8
332-62101-0 9-8
332-66032-0 8-51
332-70201-0 12-11
332-72306-0 15-12
332-83723-0 14-3
332-83724-0 14-4
332-83725-0 14-35
332-83728-0 14-31
332-83729-0 14-32
334-00122-0 1-11
334-76211-0 6-15
334-76211-0 15-25
336-60007-0 15-9
338-00131-0 2-11
338-02215-0 4-44
338-02215-0 10-44
338-02215-0 10-47
338-02215-0 13-5
338-02215-0 13-30
338-67147-0 10-4
338-67147-0 14-17
338-67163-0 10-12
344-67177-0 9-35
345-01111-0 1-13
345-01111-0 3-8
345-01111-0 7-11
345-05223-1 5-30
345-06915-0 1-9
345-06915-0 6-23
345-06915-0 13-22
345-65015-0 8-11
345-66021-0 1-23
345-66226-0 6-19
345-66226-0 14-38
345-67117-0 10-15
346-01032-0 3-19
346-67113-0 13-7
346-67114-1 13-9
346-67115-0 4-41
346-67115-0 13-11
350-62121-2 9-19
350-67154-0 10-31
353-06821-0 6-22
353-06821-0 17-33
353-06972-0 6-16
353-06972-0 15-30
353-84321-0 17-54
353-84371-0 17-5
353-84388-0 17-13
361-84414-0 17-52
369-00132-0 6-8
369-01210-4 1-45
369-01214-0 1-48
369-01215-0 1-46
369-01217-0 1-47
369-02230-0 4-45
369-05913-0 15-5
369-06915-0 6-5
369-06915-0 15-21
369-60003-0 7-5
369-60111-0 8-10
369-60206-0 8-24
369-60211-0 8-2
369-60223-0 8-38
369-61016-0 7-14
369-62103-0 9-5
369-62103-0 9-5
369-62122-2 9-20
369-62146-1 9-16
369-62147-0 9-18
369-62439-1 9-33
369-63012-1 10-19
369-64010-2 8-13
369-64014-0 8-17
369-64015-0 8-17
369-64020-2 8-14
369-64030-2 8-15
369-64032-0 8-16
369-64081-1 8-39
369-64082-1 8-39
369-64111-0 15-8
369-64121-0 8-61
369-64124-0 8-63
369-64211-1 8-18
369-64222-0 8-22
369-64223-0 8-23
369-64301-0 8-43
369-64302-0 8-43
369-64303-0 8-43
369-64331-2 7-4
369-64332-1 7-6
369-65011-0 8-31
369-65014-0 8-42
369-65016-0 8-30
369-65017-1 8-37
369-65018-0 8-33
369-65020-0 8-40
369-65021-1 8-28
369-65022-0 8-29
369-65025-0 8-32
369-65029-0 8-34
369-65035-0 8-26
369-65036-0 8-27
369-65100-0 8-65
369-65110-0 8-65
369-65120-0 8-65
369-65195-0 8-66
369-65231-0 16-4
369-66011-0 8-45
369-66012-0 8-47
369-66013-0 8-47
369-66014-1 8-47
369-66021-1 8-50
369-66031-0 8-49
369-66033-0 8-52
369-66043-1 7-10
369-66112-1 7-34
369-66116-0 7-33
369-66214-0 7-23
369-66215-0 7-23
369-66223-0 7-25
369-66225-0 7-24
369-66241-0 7-27
369-66338-0 9-38
369-66339-0 9-39
369-67105-0 10-5
369-67105-0 14-16
369-67187-0 10-11
369-67188-0 10-10
369-72019-1 10-30
369-76060-1 6-14
369-76060-1 15-24
369-76161-0 15-31
369-83715-1 14-34
369-83820-0 14-5
369-83830-2 14-9
369-83846-0 14-39
369-83848-0 14-39
369-83853-0 14-39
369-83858-0 14-39
369-83888-0 14-23
369-84398-0 13-27
369-84416-0 17-55
369-84418-0 17-53
369-87321-0 16-5
369-87322-1 16-3
369B05911-0 15-4
369B64518-1 8-59
369Q60000-3 8-1
369Q60101-1 8-9
369Q61110-2 7-17
369Q62100-1 9-4
369Q62100-1 9-4
369Q62112-3 9-3
369Q62113-2 9-9
369Q67141-1 10-3
369Q87301-3 16-7
369Q87302-3 16-7
369Q87323-1 8-8
393-62437-0 9-32
393-64221-0 8-21
394-02211-0 13-1
394-70013-0 13-28
394-70250-0 12-10
394-70260-0 10-41
394-70325-0 10-46
394-70327-0 13-29
398-06830-0 17-32
398-06972-0 6-12
399-76120-0 6-17
399-76130-0 15-2
399B05180-0 15-3
399B64512-1 8-59
399Q60000-3 8-1
399Q87302-2 16-7
3A0-76079-0 4-24
3A1-63038-0 15-10
3A1-63039-0 15-10
3A1-83722-0 14-2
3A3-83314-2 17-26
3A3-84307-0 17-18
3A3-84364-2 17-27
3A3-84365-1 17-23
3A3-84368-0 17-48
3A3-84374-0 17-4
3A3-84375-0 17-3
3A3-84376-0 17-31
3A3-84381-0 17-25
3A3-84383-0 17-7
3A3-84391-0 17-49
3A3-84401-0 17-36
3A3-84403-0 17-37
3A3-84404-0 17-41
3A3-84406-0 17-51
3A3-84407-0 17-38
3A3-84421-0 17-8
3A3-84422-0 17-9
3A3-84423-0 17-16
3A3-84424-0 17-20
3A3-84425-0 17-22
3A3-84426-0 17-21
3A3-84429-0 17-28
3A3-84431-0 17-10
3A3-84432-0 17-2
3A3-84435-0 17-50
3A3-84442-0 17-12
3A3-84451-0 17-40
3A3-84452-0 17-43
3AB-60003-0 7-5
3AC-70200-2 12-1
3AC-70200-2 15-15
3AC-72300-0 15-7
3AC-72326-0 15-13
3AE-00021-0 2-7
3AE-07203-0 3-5
3AS-03200-0 4-4
3AS-03252-0 4-5
3AS-03266-0 4-19
3AS-05090-0 5-1
3AS-06001-0 6-1
3AS-06001-0 15-17
3AS-06009-0 6-1
3AS-06023-0 6-2
3AS-06023-0 15-18
3AS-06041-0 6-9
3AS-06128-0 15-16
3AS-06870-0 6-21
3AS-07432-0 1-5
3AS-07709-0 1-10
3AS-62431-0 9-30
3AS-62433-0 9-31
3AS-64230-0 8-64
3AS-64331-0 7-4
3AS-67161-0 10-49
3AS-83880-0 14-1
3AS-83883-0 14-37
3AS-87121-0 16-2
3ASB01184-0 1-1
3ASB07431-0 1-4
3ASB87090-5 16-1
3ASQ61030-0 7-1
3ASQ63005-0 10-16
3ASQ67645-2 11-1
3AT-03200-0 4-4
3AT-03252-0 4-5
3AU-03200-0 4-4
3AU-03252-0 4-5
3AU-04468-0 4-6
3AU-67562-1 11-6
3B2-05912-0 15-6
3B2-62118-0 9-14
3B2-63034-0 10-26
3B2-63035-1 10-25
3B2-63041-0 10-29
3B2-63063-0 10-23
3B2-63104-1 10-18
3B2-63108-0 10-33
3B2-67503-0 11-4
3B2-70050-0 12-13
3B2-70155-0 12-15
3B2-70167-0 12-12
3B2-70167-0 15-14
3B2Q63037-0 15-10
3B7-70280-1 12-8
3B7Q84312-0 17-14
3B7Q84343-0 17-42
3B7Q84360-1 17-1
3B7Q84366-0 17-35
3B7Q84441-0 17-34
3BJ-72100-0 15-32
3C7-02215-0 1-51
3C7-70021-0 12-14
3C7-70113-0 12-18
3C7-70199-0 12-17
3C7-70211-1 12-4
3C7-70217-0 12-5
3C7-70220-1 12-2
3C7-70224-1 12-3
3C8-02420-0 1-34
3C8-62104-2 9-7
3C8-62104-2 9-7
3C8-66308-0 3-16
3C8-66308-0 3-32
3C8-66308-0 9-29
3C8-66308-0 10-9
3CH-03266-0 4-19
3CPQ67645-2 11-2
3DH-03200-0 4-4
3DH-03252-0 4-5
3DJ-03200-0 4-4
3DJ-03252-0 4-5
3DJ-04458-0 4-6
3DK-03200-0 4-4
3DK-03252-0 4-5
3DK-61016-0 8-53

3E0-70270-0 12-16
3F3-72540-0 15-11
3GF-70240-0 12-7
3GF-70241-0 12-6
3GF-70281-0 12-9
3GF-70281-0 12-9
3H6-00011-0 2-4
3H6-00012-0 2-5
3H6-00013-0 2-6
3H6-00014-0 2-4
3H6-00015-0 2-5
3H6-00016-0 2-6
3H6-00024-0 2-8
3H6-00030-0 2-1
3H6-00040-0 2-9
3H6-00059-0 2-10
3H6-00115-0 2-2
3H6-01005-1 3-9
3H6-01012-0 3-10
3H6-01013-0 3-11
3H6-01024-0 3-14
3H6-01030-0 3-17
3H6-02011-0 4-20
3H6-02104-0 4-2
3H6-02203-0 10-43
3H6-02204-0 4-43
3H6-02204-0 13-26
3H6-02302-1 1-38
3H6-02305-0 1-37
3H6-02306-0 3-12
3H6-02411-0 4-22
3H6-02603-0 4-23
3H6-03221-0 4-12
3H6-03222-0 4-13
3H6-03231-0 4-8
3H6-03232-0 4-11
3H6-03240-0 4-9
3H6-03244-0 4-10
3H6-03265-0 4-17
3H6-03267-0 4-18
3H6-03292-0 4-15
3H6-03293-0 4-16
3H6-03952-1 4-21
3H6-04000-4 4-31
3H6-04005-0 4-35
3H6-04014-1 4-33
3H6-04028-0 4-34
3H6-04044-0 4-32
3H6-05217-0 5-29
3H6-06133-0 6-25
3H6-06133-0 10-36
3H6-06999-0 6-10
3H6-07201-0 3-2
3H6-07202-0 3-3
3H6-07205-0 3-4
3H6-07221-0 3-6
3H6-07223-0 3-7
3H6-07231-0 3-21
3H6-07232-0 3-22
3H6-07233-0 3-23
3H6-07234-0 3-24
3H6-07235-0 3-25
3H6-07236-0 3-26
3H6-07257-0 7-3
3H6-07402-0 1-36
3H6-07404-0 1-12
3H6-07406-0 1-26
3H6-07411-0 1-27
3H6-07412-0 1-28
3H6-07413-0 1-29
3H6-07415-0 1-30
3H6-07416-0 1-31
3H6-07417-0 1-32
3H6-07421-0 1-52
3H6-07422-0 1-53
3H6-07422-0 4-38
3H6-07601-0 1-14
3H6-07602-0 1-15
3H6-07603-0 1-16
3H6-07606-0 1-18
3H6-07611-0 1-42
3H6-07612-0 1-43
3H6-07613-0 1-44
3H6-07621-0 1-20
3H6-07622-0 1-21
3H6-07623-0 1-22
3H6-07705-1 1-25
3H6-07937-0 3-27
3H6-60218-0 8-5
3H6-61012-0 7-16
3H6-61301-0 9-23
3H6-62325-0 9-22
3H6-62417-1 9-24
3H6-62424-0 9-26
3H6-63026-0 10-32
3H6-63048-0 10-20
3H6-63102-0 10-37
3H6-63103-0 10-38
3H6-63505-0 4-28
3H6-63510-0 10-21
3H6-63600-1 10-35
3H6-63611-0 3-28
3H6-63612-0 3-29
3H6-63617-0 3-34
3H6-63618-0 3-30
3H6-63626-0 14-28
3H6-63627-0 14-26
3H6-64333-1 7-7
3H6-66110-0 7-31
3H6-66313-0 9-36
3H6-67104-0 10-52
3H6-67115-0 1-24
3H6-67142-0 10-7
3H6-67151-0 10-51
3H6-67154-0 10-39
3H6-67161-0 14-36
3H6-67192-0 4-40
3H6-67501-0 11-3
3H6-67572-0 10-53
3H6-70200-1 12-1
3H6-70200-1 15-15
3H6-70262-0 10-42
3H6-71040-0 6-20
3H6-72026-0 10-55
3H6-76037-0 6-18
3H6-76079-1 4-25
3H6-76160-0 15-23
3H6-76199-0 10-54
3H6-83825-2 14-24
3H6-83862-1 14-14
3H6-83863-1 14-27
3H6-83867-0 14-25
3H6-83910-1 14-15
3H6-83920-1 14-19
3H6-87122-0 16-6
3H6-87326-0 8-60
3H6-87801-1 11-5
3H6B01021-0 3-13
3H6B02010-0 4-1
3H6Q61020-0 7-1
3H6Q61030-1 7-1
3H6Q62391-0 9-1
3H6Q62392-1 9-2
3H6Q63011-0 10-17
3H6Q67100-2 10-1
3H9-03251-0 4-6
3H9-06133-0 6-25
3H9-62418-1 9-25
3H9-62442-0 9-28
3H9-62446-0 9-27
3H9-70015-1 13-10
3H9-70020-0 13-16
3H9-70036-1 13-18
3H9-70044-0 13-15
3H9-70048-0 13-6
3H9-70311-0 10-48
3H9-70313-0 13-2
3H9-70316-3 13-3
3H9-70325-0 13-25
3H9-70326-0 13-23
3H9-72024-0 10-56
3H9-87801-1 11-5
3H9B01031-1 3-18
3H9Q67100-2 10-2
3N5-84331-0 17-46
3N5-84333-0 17-47
3N5-84336-0 17-44
3N5-84465-0 17-45
3R0-72180-0 11-7
3R0-72181-0 5-28
3R1-03251-0 4-6
3R1-03254-0 4-7
3R1-05003-2 5-7
3R1-05004-0 5-4
3R1-05006-2 5-10
3R1-05007-0 5-8
3R1-05012-0 5-6
3R1-05013-0 5-11
3R1-05019-0 5-12
3R1-05104-0 5-5
3R1-05105-0 5-2
3R1-05116-0 5-14
3R1-05125-0 5-3
3R1-05131-0 5-13
3R1-05138-1 5-9
3R1-05215-0 5-22
3R1-05216-0 5-17
3R1-05223-0 5-21
3R1-05252-0 5-15
3R1-05253-0 5-18
3R1-05255-0 5-16
3R1-05258-0 5-23
3R1-07435-0 1-50
3R1-07439-0 1-6
3R1-07605-0 1-17
3R1B64514-0 8-59
3R1B64516-1 8-59
3R4-00001-3 2-3
3R4-00004-3 2-3
3R4-07010-1 3-20
3R4-87801-1 11-5
3R4B01001-1 3-1
3R6-03254-0 4-7
910103-0525 17-30
910103-0612 4-42
910103-0616 4-29
910103-0616 8-6
910103-0620 13-14
910103-0625 13-12
910103-0640 10-57
910103-0830 14-10
910103-5612 1-54
910103-5612 6-24
910103-5616 7-29
910103-5620 1-49
910103-5625 8-41
910103-5630 6-11
910103-6612 10-8
910103-6616 14-6
910103-6625 14-7
910103-6635 3-31
910103-6645 3-33
910121-0616 3-15
910121-6616 1-19
910124-5625 4-3
910124-5625 4-3
910124-5630 4-3
910124-5840 1-41
910153-5635 14-22
9101E3-5612 9-34
9101E3-5614 9-37
9101E3-5616 8-58
9101E3-5616 10-50
9101E3-5630 7-15
9101E3-5640 9-21
9101F4-0623 5-25
9101F4-5620 1-39
9101F4-5640 1-40
9106E3-0808 7-12
910903-6416 7-30
9152E3-0825 7-20
9161E3-0625 7-18
9161E3-0645 8-35
9161E3-0645 8-54
9161E3-0835 8-56
9164F1-0685 4-26
920803-0518 10-22
921503-0406 17-15
921503-0510 17-39
921503-0525 6-3
921503-0525 15-19
921503-0525 15-26
921503-0612 6-13
921503-0612 10-14
921503-0612 13-31
921503-5430 5-24
921503-7616 5-20
921503-7630 4-39
921521-6408 6-6
921521-6408 15-22
921521-6512 1-33
921521-6616 1-8
9215E3-0510 7-9
9215E3-0510 13-20
9215E3-0612 10-24
921603-0308 4-36
921603-0512 17-19
921603-0518 17-17
9216E3-0612 9-15
921703-0406 9-17
921803-0410 10-45
921803-0620 8-25
922503-6412 4-14
922503-6418 4-37
930103-0500 15-29
930103-0500 17-29
930103-0600 4-30
930103-0600 10-28
930103-0600 10-40
930103-0600 13-13
930103-0600 14-8
930103-0600 17-6
930103-0800 7-22
930103-0800 14-13
930403-0300 14-20
930403-0800 9-11
940103-0300 14-21
940103-0400 14-29
940103-0500 6-4
940103-0500 13-21
940103-0500 15-20
940103-0500 15-27
940103-0600 4-27
940103-0600 5-19
940103-0600 7-28
940103-0600 8-36
940103-0600 10-27
940103-0600 10-58
940103-0800 14-12
940103-0800 17-11
940121-0500 1-35
940121-1200 6-7
9401E3-0500 7-8
9401E3-0600 7-19
9401E3-0600 8-55
9401E3-0800 7-21
9401E3-0800 8-57
9401E3-0800 9-12
941303-0500 15-28
941303-0600 5-26
941303-0600 10-34
941303-0800 14-11
941403-0500 1-7
941403-1400 10-6
941403-1400 14-18
945303-0600 17-24
951403-0212 14-33
951407-0310 8-46
951407-0312 8-48
951503-0318 8-62
951503-1210 7-26
951503-1210 14-30
9601-0-6002 8-12
9601-0-6004 8-7
9601-0-6300 8-44
9601-3-6205 1-3
9701-1-1103 3-35
98AB-50-030 13-24
98AB-50-180 4-46
98AB-50-250 13-4
98AB-701600 12-7
98AB-70-700 12-6

Copyright © 2010 Tohatsu Corporation. All rights reserved. No part of this manual may be reproduced or transmitted in any form or by any means without the express written permission of Tohatsu Corporation.

TOHATSU

トーハツ船外機
パーツ カタログ

PARTS CATALOG

MFS 4B
5B
6B

Seal Number 000001AX~

TOHATSU CORPORATION
Address : 5-4,3-chome,Azusawa,Itabashi-ku,
TOKYO,174-0051 JAPAN
Phone : TOKYO (03)3966-3117
FAX : TOKYO (03)3966-0090
Website : **www.tohatsu.co.jp**

本　　社 〒174-0051 東京都板橋区小豆沢3-5-4 03(3966)3116
マリン九州 〒812-0892 福岡市博多区東那珂2-10-55 092(411)8770
マリン関西 〒530-0043 大阪市北区天満1-8-27 06(6358)2971
マリン関東 〒174-0051 東京都板橋区小豆沢3-5-4 03(3966)2222

002-21046-6
1009